1/10 SCALE R/C HIGH PERFORMANCE OFF ROAD RACER

RISING FIGHTER

★READY TO ASSEMBLE ELECTRIC POWERED RADIO CONTROL MODEL KIT ★STURDY BATHTUB TYPE FRAME/CHASSIS
★SEALED GEARBOX WITH PRECISION DIFFERENTIAL ★HIGH PERFORMANCE 540 TYPE ELECTRIC MOTOR
★FRONT INDEPENDENT SWING ARM SUSPENSION ★REAR ROLLING RIGID SUSPENSION ★COIL SPRING DAMPED SUSPENSION SYSTEM
★HIGHLY DETAILED INJECTION MOLDED BODY SHELL ★WIDE GROOVED FRONT TIRES AND SQUARE SPIKE OFF-ROAD REAR TIRES

FRONT BUMPER
STEERING SERVO (NOT INCLUDED)
TAMIYA 7.2V BATTERY (NOT INCLUDED)
ELECTRONIC SPEED CONTROLLER
ELECTRIC MOTOR
SEALED GEARBOX WITH DIFFERENTIAL

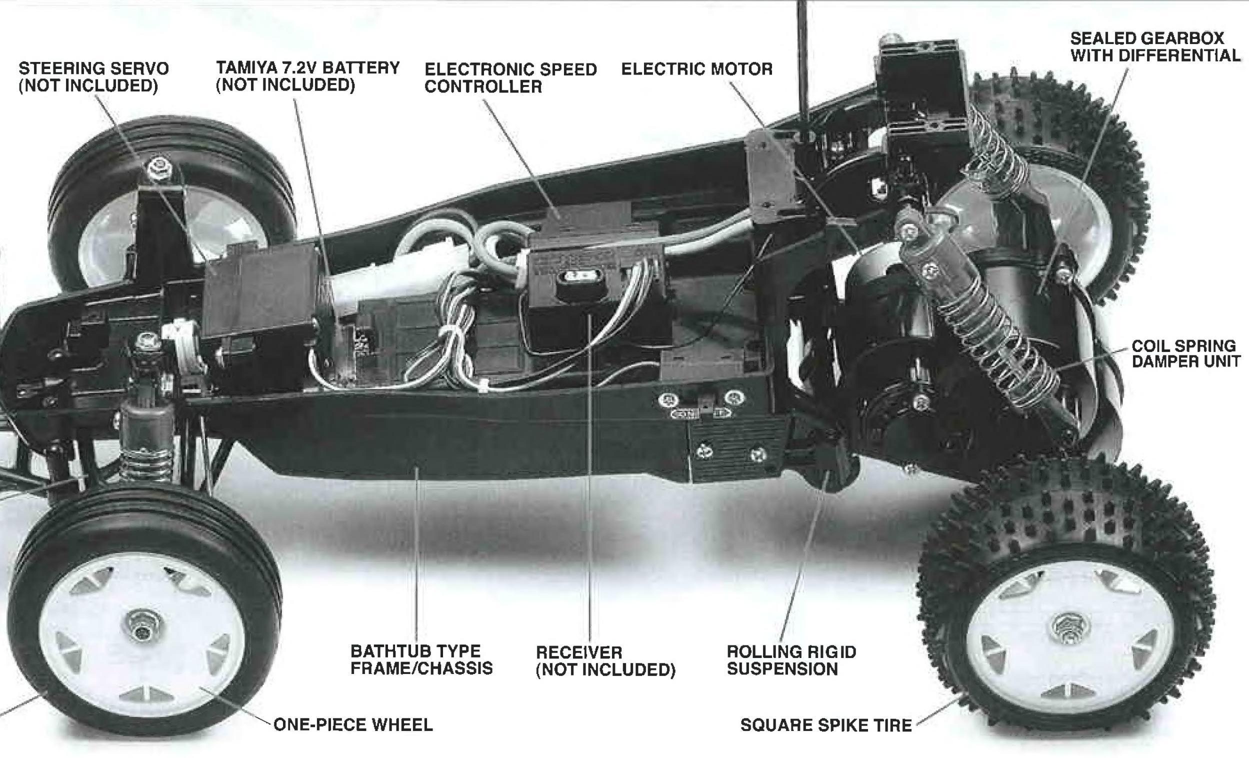

COIL SPRING DAMPER UNIT
SWING ARM SUSPENSION
BATHTUB TYPE FRAME/CHASSIS
RECEIVER (NOT INCLUDED)
ROLLING RIGID SUSPENSION
ONE-PIECE WHEEL
SQUARE SPIKE TIRE
WIDE GROOVED FRONT TIRE

RC装置、走行用バッテリーはキットには含まれません。

TAMIYA, INC. 3-7 ONDAWARA, SURUGA-KU, SHIZUOKA 422-8610 JAPAN

0908 ©2008 TAMIYA

RISING FIGHTER

●小学生や組み立てになれない方は、
模型にくわしい方にお手伝いをお願いしてください。

組み立てる前に用意する物
ITEMS REQUIRED
ERFORDERLICHES ZUBEHÖR
OUTILLAGE NECESSAIRE

《ラジオコントロールメカ》
このRCカーには、タミヤ・エクスペックSPプロポセット（1/10・1/12RCカー用）をおすすめします。また、他のプロポセットを使用する場合はESC(FETアンプ)付き2チャンネルプロポをご使用ください。
★取り扱いについては、それぞれの説明書をご覧ください。

《走行用バッテリー・充電器》
このキットはタミヤ・7.2Vバッテリーカスタムパックおよびレーシングパック専用です。専用充電器とともにご用意ください。

RADIO CONTROL UNIT
Tamiya EXPEC SP R/C system (2-channel R/C unit with electronic speed controller) is recommended for this model. Other 2 channel R/C units using an electronic speed controller can also be used.
★Refer to the instruction manual included with the R/C unit.

POWER SOURCE
This kit is designed to use a Tamiya 7.2V Custom Pack or Racing Pack. Charge battery according to manual supplied with battery.

RC-EINHEITEN
Das Tamiya EXPEC SP R/C System (2-Kanal RC-Einheit mit elektronischem Fahrregler) wird für dieses Modell empfohren. Andere 2-Kanal-Einheiten mit elektronischer Geschwindigkeitskontrolle können ebenfalls verwendet werden.
★Beachten Sie sich bitte die der RC-Einheit beigefügte Gebrauchsanweisung.

STROMQUELLE
Für diesen Bausatz benötigt man den Tamiya 7,2V Custom Pack oder Racing Pack. Den Akku gemäß Anweisung aufladen.

RADIOCOMMANDE
L'ensemble Tamiya EXPEC SP (ensemble R/C 2 voies avec variateur électronique) est recommandé pour ce modèle. D'autres radiocommandes 2 canaux comprenant un variateur électronique peuvent également être utilisées.
★Se référer au manuel d'instructions de l'ensemble R/C.

BATTERIE DE PROPULSION
Le moteur qui équipe ce modèle peut être alimenté par un pack d'accus batterie Tamiya 7,2V Custom ou Racing. Charger le pack selon les indications du manuel du pack et du chargeur.

タミヤ・エクスペックSPプロポ / ESC（FETアンプ）付き
Tamiya EXPEC SP 2-channel R/C system
Tamiya EXPEC SP 2-Kanal R/C System
Ensemble R/C Tamiya EXPEC SP 2 voies
（※ESCはエレクトロニック スピード コントローラーの略です。）

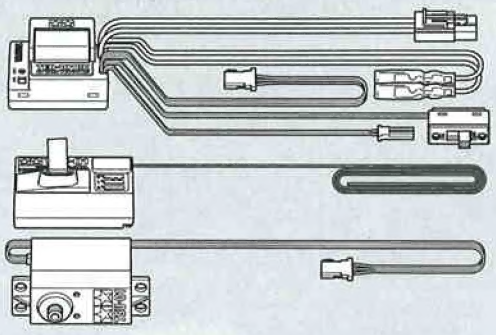

ESC（FETアンプ）付き2チャンネルプロポ（リバーススイッチ付）
2-channel R/C unit with electronic speed controller
2-Kanal RC-Einheit mit elektronischem Fahrregler
Ensemble R/C 2 voies avec variateur électronique

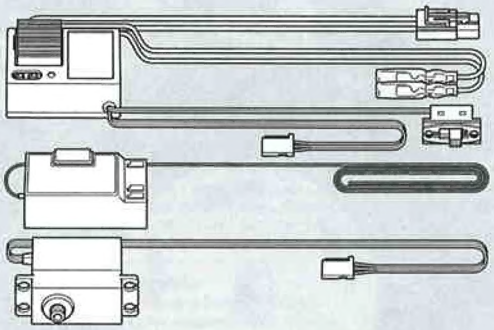

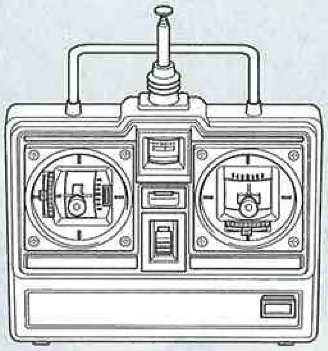

★ホイールタイプ送信機も選べます。
★Wheel type transmitter is also available.
★Ein Lenkrad-Sender kann auch verwendet werden.
★Un émetteur de type volant est également utilisable.

《使用できるサーボの大きさ》
Suitable servo size
Grösse der Servos
Dimensions max des servos

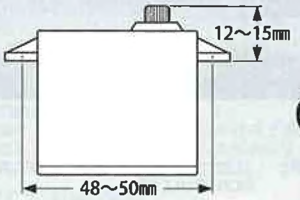

タミヤ7.2Vバッテリー
Tamiya 7.2V Battery
Batterie : Tamiya 7,2V
Batterie Tamiya 7,2V

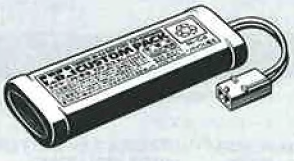

7.2V専用充電器
Compatible charger
Geeignetes Ladegerät
Chargeur compatible

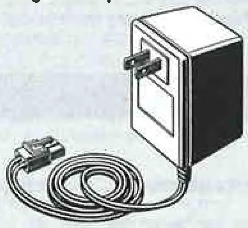

《使用する塗料》TAMIYA PAINT COLORS / TAMIYA-FARBEN / PEINTURES TAMIYA

●タミヤからはスプレー塗料、筆塗り塗料のほか各種塗装用品が発売されています。下の表を参照し、使用する塗料をご用意ください。
●Tamiya spray paints, bottle paints and other painting materials are available from hobby shops. Refer to the chart below for necessary colors.

《プラスチック用タミヤカラー》
TAMIYA PLASTIC PAINTS

TS-44	●ブリリアントブルー / Brilliant blue / Brillant-Blau / Bleu brillant
X-18	●セミグロスブラック / Semi gloss black / Seidenglanz Schwarz / Noir satiné
XF-15	●フラットフレッシュ / Flat flesh / Fleischfarben Matt / Chair mate

《用意する工具》
TOOLS RECOMMENDED
BENÖTIGTE WERKZEUGE
OUTILLAGE

＋ドライバー（大）
＋ Screwdriver (large)
＋ Schraubenzieher (groß)
Tournevis ＋ (grand)

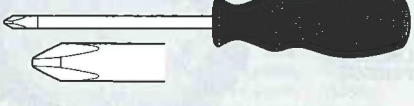

＋ドライバー（小）
＋ Screwdriver (small)
＋ Schraubenzieher (klein)
Tournevis ＋ (petit)

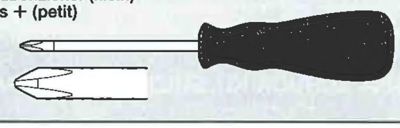

ラジオペンチ
Long nose pliers
Flachzange
Pinces à becs longs

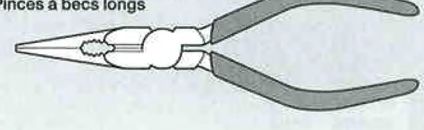

ニッパー
Side cutters
Seitenschneider
Pinces coupantes

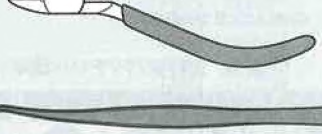

ピンセット
Tweezers
Pinzette
Précelles

はさみ
Scissors
Schere
Ciseaux

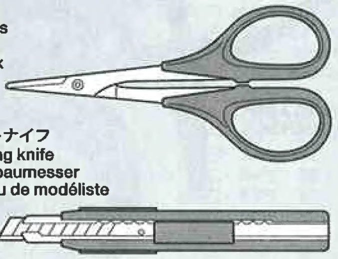

クラフトナイフ
Modeling knife
Modellbaumesser
Couteau de modéliste

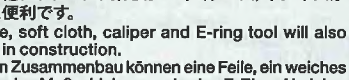

★この他に、ヤスリや柔らかい布（ウエス）、ノギスがあると便利です。
★A file, soft cloth, caliper and E-ring tool will also assist in construction.
★Beim Zusammenbau können eine Feile, ein weiches Tuch, ein Meßschieber und ein E-Ring-Abzieher hilfreich sein.
★Une lime, un chiffon, un pied à coulisse et un outil à circlip seront également utiles.

●組み立てる前に説明図を必ずお読みください。また、保護者の方もお読みください。

●小さなお子様のいる場所での工作はおやめください。小さな部品やビニール袋を口に入れたりする危険があります。

●小学生やうまく組み立てられない方は、保護者の方やRCカーにくわしい方にお手伝いをお願いしてください。

●工具で固い物を切らないでください。刃が折れるなどの危険があります。

●色を塗る時や、接着剤を使う場合は必ず窓を開けて換気に注意してください。

●組み立てる時はまわりに注意してください。また、工具を振り回すようなことはやめてください。

⚠ CAUTION

●Read carefully and fully understand the instructions before commencing assembly. A supervising adult should also read the instructions if a child assembles the model.
●When assembling this kit, tools including knives are used. Extra care should be taken to avoid personal injury.
●Read and follow the instructions supplied with paints and/or cement, if used (not included in kit).
●Keep out of reach of small children. Children must not be allowed to put any parts in their mouths, or pull vinyl bags over their heads.

⚠ VORSICHT

●Bevor Sie mit dem Zusammenbau beginnen, sollten Sie alle Anweisungen gelesen und verstanden haben. Falls ein Kind das Modell zusammenbaut, sollte ein beaufsichtigender Erwachsener die Bauanleitung ebenfalls gelesen haben.
●Beim Zusammenbau dieses Bausatzes werden Werkzeuge einschließlich Messer verwendet. Zur Vermeidung von Verletzungen ist besondere Vorsicht angebracht.
●Wenn Sie Farben und/oder Kleber verwenden (nicht im Bausatz enthalten), beachten und befolgen Sie die dort beiliegenden Anweisungen.
●Bausatz von kleinen Kindern fernhalten. Verhüten Sie, daß Kinder irgendwelche Bauteile in den Mund nehmen oder Plastiktüten über den Kopf ziehen.

⚠ PRECAUTIONS

●Bien lire et assimiler les instructions avant de commencer l'assemblage. La construction du modèle par un enfant doit s'effectuer sous la surveillance d'un adulte.
●L'assemblage de ce kit requiert de l'outillage, en particulier des couteaux de modélisme. Manier les outils avec précaution pour éviter toute blessure.
●Lire et suivre les instructions d'utilisation des peintures et ou de la colle, si utilisées (non incluses dans le kit).
●Garder hors de portée des enfants en bas âge. Ne pas laisser les enfants mettre en bouche ou sucer les pièces, ou passer un sachet vinyl sur la tête.

《タミヤ・エクスペックSPプロポ / ESC（FETアンプ）付き》
TAMIYA EXPEC SP 2-CHANNEL R/C SYSTEM (WITH ELECTRONIC SPEED CONTROLLER)

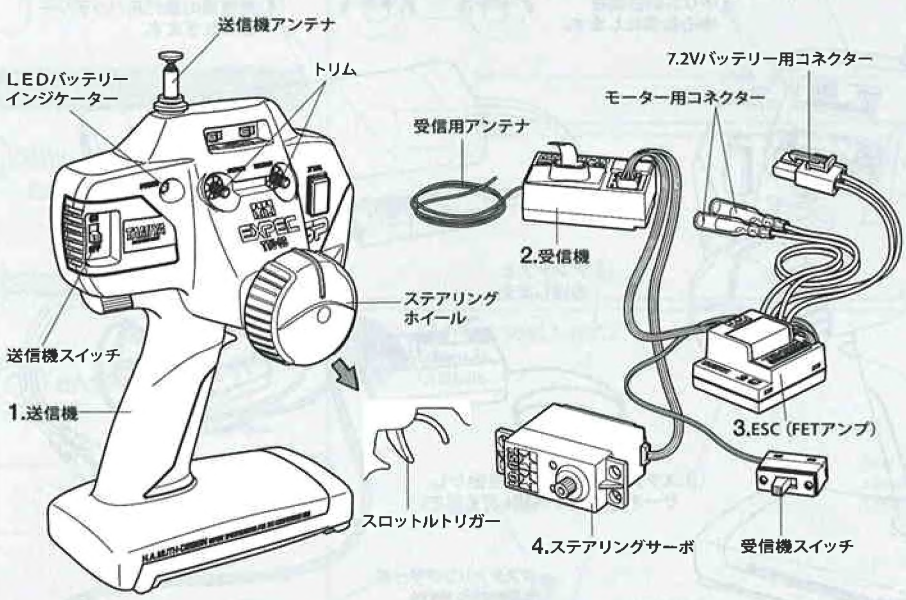

《スティックタイプ送信機 / ESC（FETアンプ）・リバーススイッチ付き》
STICK TYPE TRANSMITTER (WITH ELECTRONIC SPEED CONTROLLER AND STEERING REVERSE SWITCH)

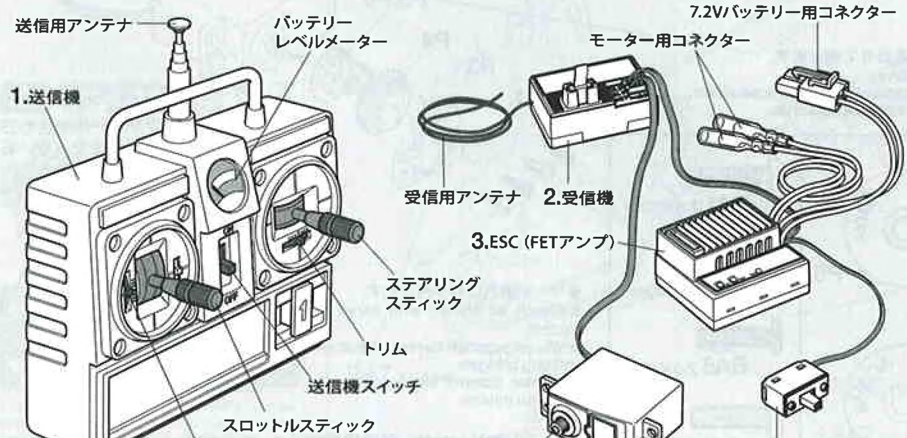

《2チャンネルプロポの名称》
1. ●送信機＝コントロールボックスとなるもので、ステアリング、スロットルの操作を電波信号に変えて発信します。
   ●ステアリングホイール、スロットルトリガー＝ステアリングホイールでステアリングサーボを、スロットルトリガーでESC（FETアンプ）をコントロールします。
2. ●受信機＝送信機からの電波を受け、それをESC（FETアンプ）やサーボにつたえます。
3. ●ESC（FETアンプ）＝受信機が受けた電波信号を電気的な信号に変え、車のスピードをコントロールします。
4. ●ステアリングサーボ＝受信機が受けた電波信号を機械的な動きに変え、ハンドルを切ります。

COMPOSITION OF 2 CHANNEL R/C UNIT
1. ●Transmitter: Serves as control box. Steering wheel/stick and throttle trigger/stick movements are transformed into radio signals which are transmitted through the antenna.
   ●Wheel & Trigger: Moves servos, which steer car and adjust throttle.
2. ●Receiver: Accepts signals from the transmitter and converts them into pulses that operate the model's servo and speed controller.
3. ●Electronic speed controller: Accepts signals received from the receiver and controls the current going to the motor.
4. ●Steering servo: Transforms signals received from the receiver into mechanical movements.

ZUSAMMENSTELLUNG DER 2-KANAL RC-EINHEIT
1. ●Sender: Dient als Steuergerät. Lenkrad/-knüppel- und Gaszuggriff/- knüppelbewegungen werden in Funksignale umgewandelt und über die Antenne ausgesendet.
   ●Lenkrad und Gaszuggriff: Setzt die Servos in Bewegung, welche das Auto lenken und Gas geben.
2. ●Empfänger: Der Empfänger nimmt die Signale des Senders auf und wandelt sie in Steuerimpulse für das Lenkservo und den Fahrregler um.
3. ●Elektronischer Fahrregler: Erhält Steuersignale vom Empfänger und regelt den zum Motor fließenden Strom.
4. ●Lenkservo: Wandelt die vom Empfänger kommenden Lenksignale in mechanische Bewegung um.

COMPOSITION D'UN ENSEMBLE R/C 2 VOIES
1. ●Emetteur: sert de boîtier de commande. Les actions sur le manche de direction/volant ou sur le manche de gaz/gâchette sont converties en signaux radio transmis par le biais de l'antenne.
   ●Volant/Gâchette: permettent de contrôler respectivement la direction et le régime moteur du modèle.
2. ●Récepteur: capte les signaux de l'émetteur, les convertit en impulsions et contrôle les mouvements du(des) servo(s) et le variateur électronique de vitesse.
3. ●Variateur électronique de vitesse: reçoit un signal du récepteur et régule la quantité de courant alimentant le moteur.
4. ●Servo de direction: convertit les signaux émanant du récepteur en mouvements mécaniques.

★組み立てに入る前に説明図を最後までよく見て、全体の流れをつかんでください。
★お買い求めの際、また組み立ての前には必ず内容をお確めください。万一不良部品、不足部品などありました場合には、お買い求めの販売店にご相談ください。
★小さなビス、ナット類が多く、よく似た形の部品もあります。図をよく見てゆっくり確実に組んでください。金具部品は少し多目に入っています。予備として使ってください。
このマークはグリスを塗る部分に指示しました。必ず、グリスアップして、組みこんでください。

★Study the instructions thoroughly before assembly.
★There are many small screws, nuts and similar parts. Assemble them carefully referring to the drawings. To prevent trouble and finish the model with good performance, it is necessary to assemble each step exactly as shown.
Apply grease to the places shown by this mark. Apply grease first, then assemble.

★Vor Baubeginn die Bauanleitung genau durchlesen.
★Viele kleine Schrauben und Muttern etc. müssen genau der Anleitung nach eingebaut werden. Exaktes Bauen bringt ein gutes Modell mit bester Leistung.
★Der Bausatz erfordert keine Schrauben-Sicherungs-Flüssigkeit.
Stellen mit diesem Zeichen erst Keramikfetten, dann zusammenbauen.

★Assimilez les instructions parfaitement avant l'assemblage.
★Il y a beaucoup de peites vis, d'écrous et de pièces similaires. Les assembler soigneusement en se référant aux dessins. Pour éviter les erreurs suivre les stades du montage dans l'ordre indiqué.
★Ce modèle ne nécessite pas l'emploi de frein-filet pour son montage.
Graisse les endroits indiqués par ce symbole. Graisser d'abord, assembler ensuite.

※の部品はキットには含まれていません。
Parts marked ※ are not included in kit.
Teile mit ※ sind im Bausatz nicht enthalten.
Les pièces marquées ※ ne sont pas incluses dans le kit.

A ❶~❾

袋詰Aを使用します
BAG A / BEUTEL A / SACHET A

❷

2.6×10㎜タッピングビス
Tapping screw
Schneidschraube
Vis taraudeuse
BA1 ×1

3×10㎜タッピングビス
Tapping screw
Schneidschraube
Vis taraudeuse
BA3 ×1

BA6 ×1
2.6×10㎜バインドビス
Screw
Schraube
Vis

BA7 ×1
3×10㎜丸ビス
Screw
Schraube
Vis

Checking R/C equipment
①Install batteries.
②Extend antenna.
③Loosen and extend.
④Connect charged battery.
⑤Switch on.
⑥Switch on.
⑦Steering reverse switch on "N".
⑧Trims in neutral.
⑨Steering wheel in neutral.
⑩Servo in neutral position.
⑪After attaching servo saver, switch off R/C units and disconnect connectors.

Überprüfen der RC-Anlage
①Batterien einlegen.
②Antenne ausziehen.
③Aufwickeln und langziehen.
④Voll aufgeladenen Akku verbinden.
⑤Schalter ein.
⑥Schalter ein.
⑦Reverse-Schalter für Lenkung auf "N".
⑧Trimmhebel neutral stellen.
⑨Lenkrad neutral stellen.
⑩Dies ist die Neutralstellung des Servos.
⑪Nachdem der Servo-Saver angebracht ist, die RC-Einheit ausschalten und die Stecker abziehen.

Vérification de l'équipement R/C
①Mettre en place les piles.
②Déployer l'antenne.
③Dérouler et déployer le fil.
④Charger complètement la batterie.
⑤Mettre en marche.
⑥Mettre en marche.
⑦L'inverseur de servo de direction sur "N".
⑧Placer les trims au neutre.
⑨Le volant de direction au neutre.
⑩Le servo au neutre.
⑪Après installation du sauve-servo, éteindre l'ensemble R/C et débrancher les connecteurs.

※の部品はキットには含まれていません。
Parts marked ※ are not included in kit.
Teile mit ※ sind im Bausatz nicht enthalten.
Les pièces marquées ※ ne sont pas inclu-ses dans le kit.

タミヤカタログ
スケールモデルを中心に掲載したタミヤカタログは年に一回発行されています。ご希望の方は模型店でおたずねください。

❶ 《走行用バッテリーの充電》
Charging battery
Aufladen des Akkus
Charge du pack

★別売の7.2Vバッテリーと専用充電器を使い充電します。充電方法や取り扱い上の注意は7.2Vバッテリーおよび専用充電器に付属の取扱説明書をよくお読みください
★Charge 7.2V battery with compatible charger (available separately). When handling battery/charger, read supplied instructions carefully.
★Den 7,2V Akku mit einem geeigneten Ladegerät aufladen (getrennt erhältlich). Zur Bedienung von Akku/Ladegerät die mitgelieferte Anleitung sorgfältig lesen.
★Utiliser un chargeur compatible avec les batteries 7,2V (disponible séparément). Se référer et lire attentivement les instructions et les précautions d'emploi fournies avec le chargeur et la batterie.

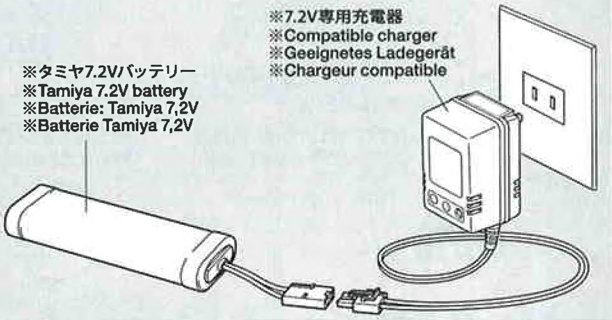

❷ 《ラジオコントロールメカのチェック》
Checking R/C equipment
Überprüfen der RC-Anlage
Vérification de l'équipement R/C

★番号の順にチェックし、必ずサーボのニュートラルを確認して組み立ててください。
★Make sure the servo is in neutral prior to assembly.
★Servo vor dem Einbau in neutrale Stellung bringen.
★S'assurer que le servo est au neutre avant assemblage.

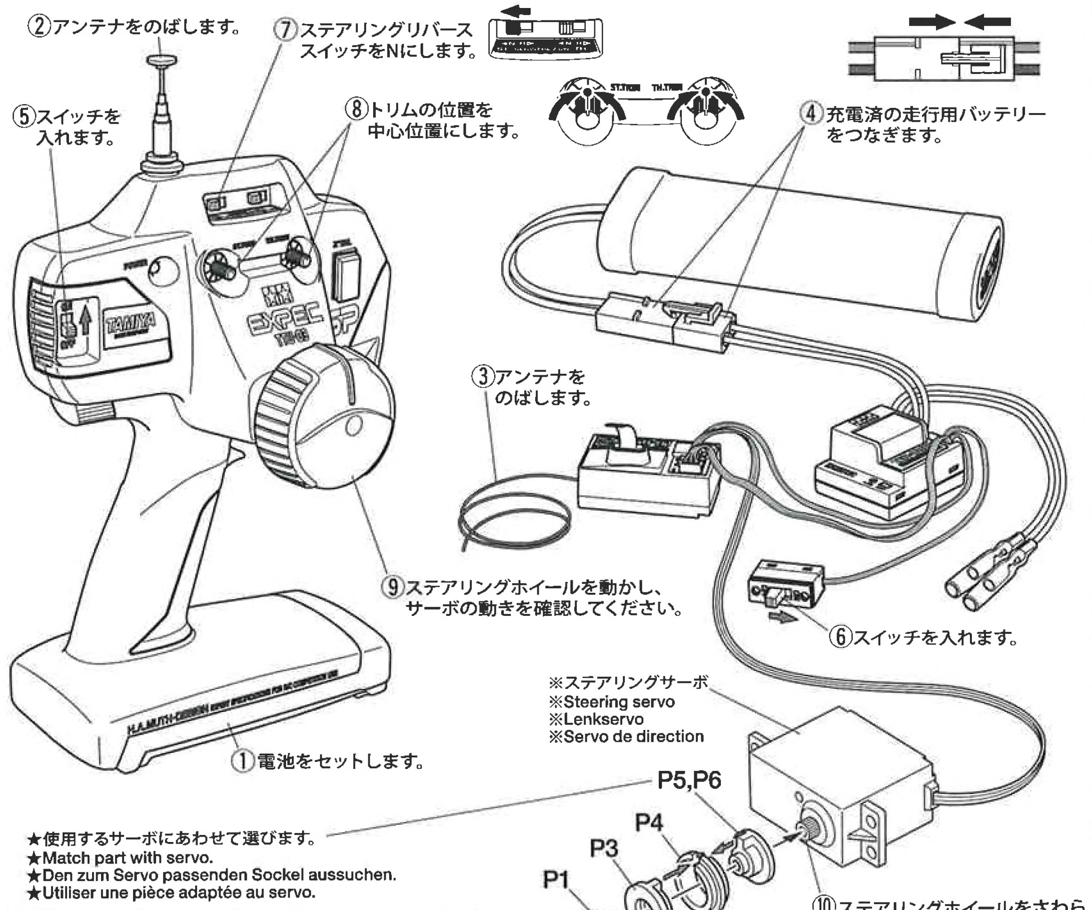

★使用するサーボにあわせて選びます。
★Match part with servo.
★Den zum Servo passenden Sockel aussuchen.
★Utiliser une pièce adaptée au servo.

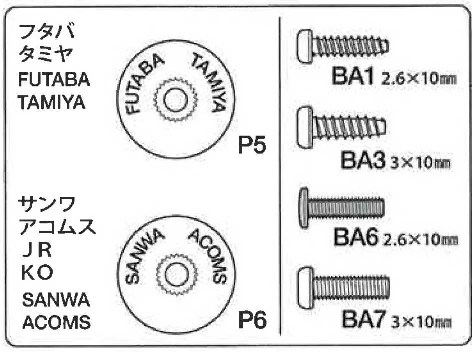

★サーボ直角に取り付けます。
★Attach as shown with servo in neutral.
★Wie angegeben Servo in Neutralstellung bringen.
★Monter comme indiqué avec le servo au neutre.

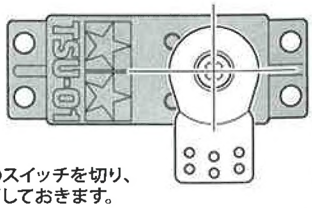

⑪取り付け後、送受信機のスイッチを切り、走行用バッテリーもはずしておきます。

3

BA2 ×2 3×8㎜タッピングビス
Tapping screw
Schneidschraube
Vis taraudeuse

BA12 ×2 3㎜ワッシャー
Washer
Beilagscheibe
Rondelle

BA20 ×1 75㎜アジャスターロッド
Adjuster rod
Zugstange
Barre d'accouplement

BA21 ×1 59㎜アジャスターロッド
Adjuster rod
Zugstange
Barre d'accouplement

BA16 ×2 4㎜アジャスター
Adjuster
Einstellstück
Chape à rotule

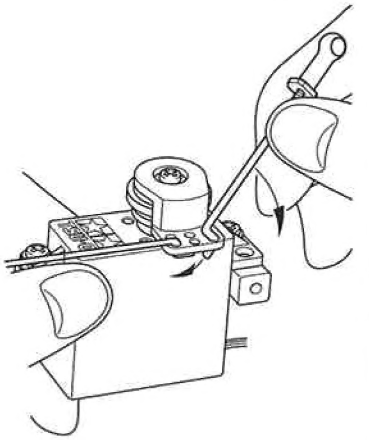

3 《ステアリングロッドの取り付け》
Attaching steering rods
Lenkgestänge-Einbau
Installation des barres de direction

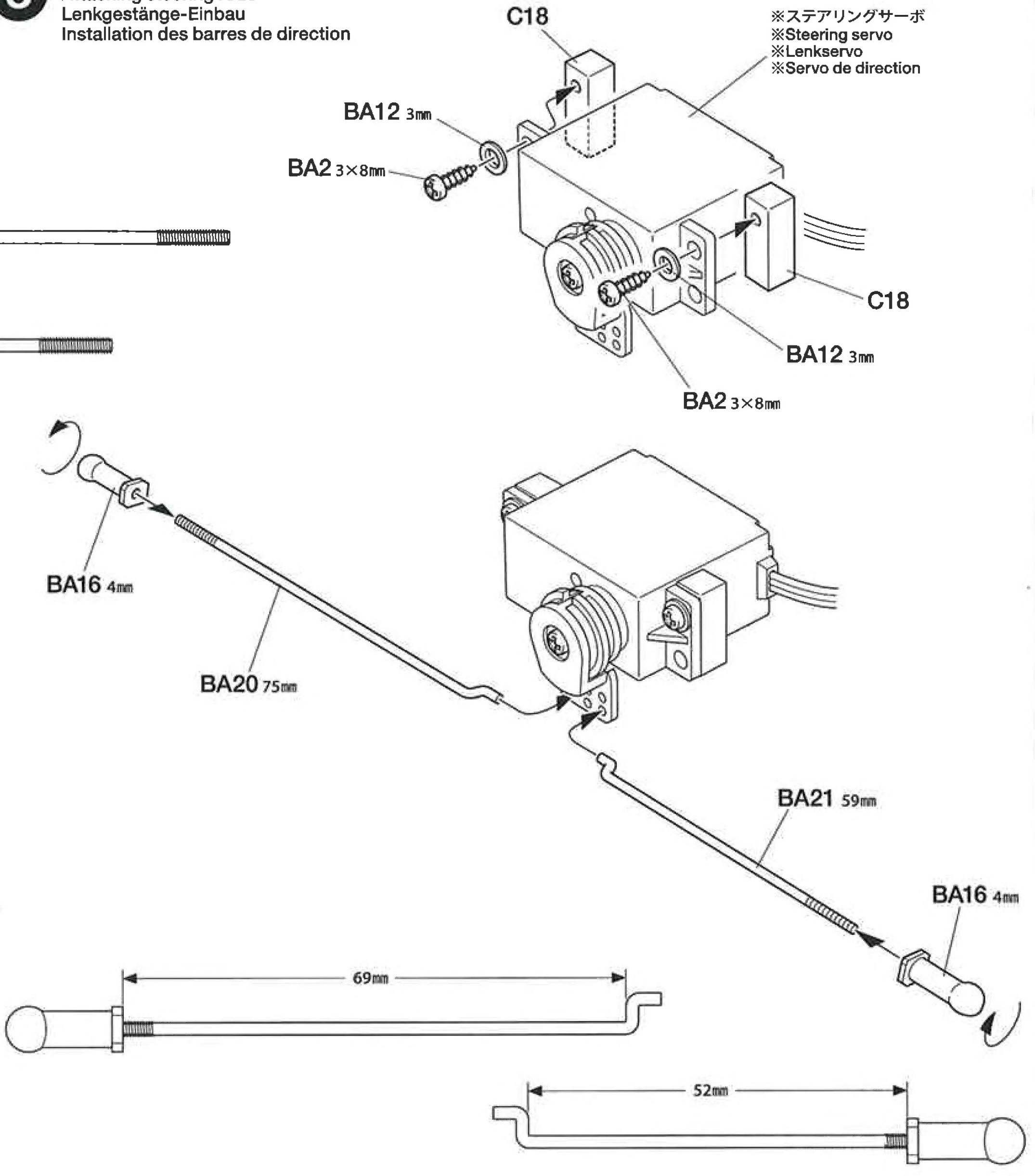

4

BA2 ×3 3×8㎜タッピングビス
Tapping screw
Schneidschraube
Vis taraudeuse

BA7 ×2 3×10㎜丸ビス
Screw
Schraube
Vis

BA10 ×2 3㎜フランジナット
Flange nut
Kragenmutter
Ecrou à flasque

BA15 ×2 スプリングマウント
Spring mount
Feder-Halterung
Support de ressort

4 《シャーシの組み立て》
Chassis
Châssis

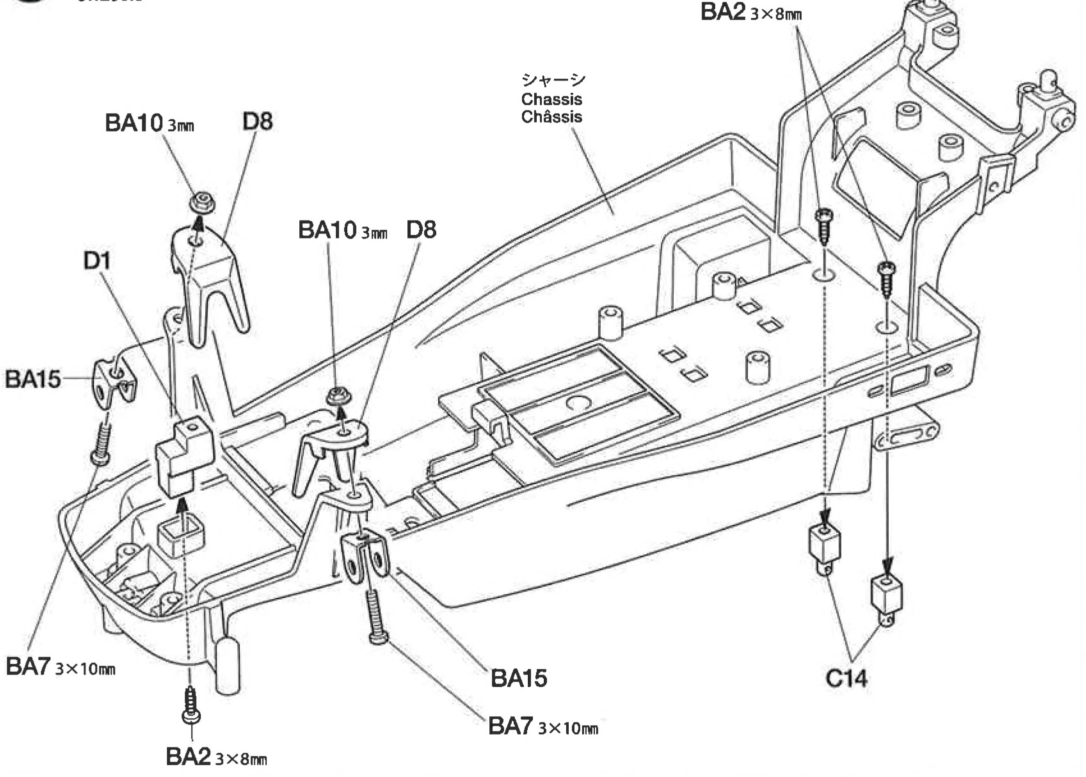

EXPEC GT-I
2-CHANNEL RADIO CONTROL SYSTEM (FOR ELECTRIC R/C CAR)

エクスペックGT-I
優れた操作性を実現した送信機のデザインは世界的に名高いH．ムート氏が担当。受信機、サーボに加えて、高出力ＦＥＴを採用したスピードコントローラー付きです。

EXPEC GT-I
The EXPEC GT-I is a 2-channel radio control system suitable for electric R/C cars. The transmitter has been specially designed by internationally renowned German industrial designer, H. A. Muth, the positioning of the steering wheel and trigger allows for optimum driving performance with minimal distractions. Includes an electronic speed controller with high performance FET.

5

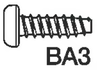

3×10㎜タッピングビス
Tapping screw
Schneidschraube
Vis taraudeuse
BA3 ×4

3×12㎜タッピングビス
Tapping screw
Schneidschraube
Vis taraudeuse
BA4 ×2

BA5 ×2
2×6㎜丸ビス
Screw
Schraube
Vis

BA11 ×2
2㎜ワッシャー
Washer
Beilagscheibe
Rondelle

BA12 ×2
3㎜ワッシャー
Washer
Beilagscheibe
Rondelle

《配線コードの処理》
Securing cables
Fixierung der Kabel
Fixation des câbles

★余分な部分はニッパーなどで切り取ります。
★Cut off excess portion using side cutters.
★Überstand mit Seitenschneider abschneiden.
★Enlever la partie excédentaire avec des pinces coupantes.

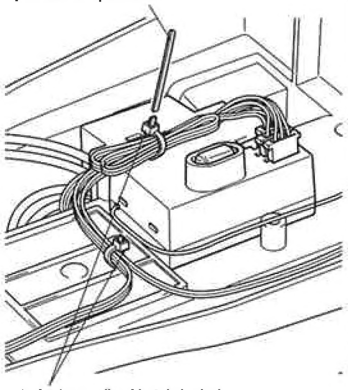

★ナイロンバンドで束ねます。
★Hold using nylon band.
★Kabel mit Nylonband zusammenbinden.
★Maintenir les fils en place avec un collier nylon.

5 《RCメカの搭載》
Attaching R/C unit
Einbau der RC-Einheit
Installation de l'ensemble R/C

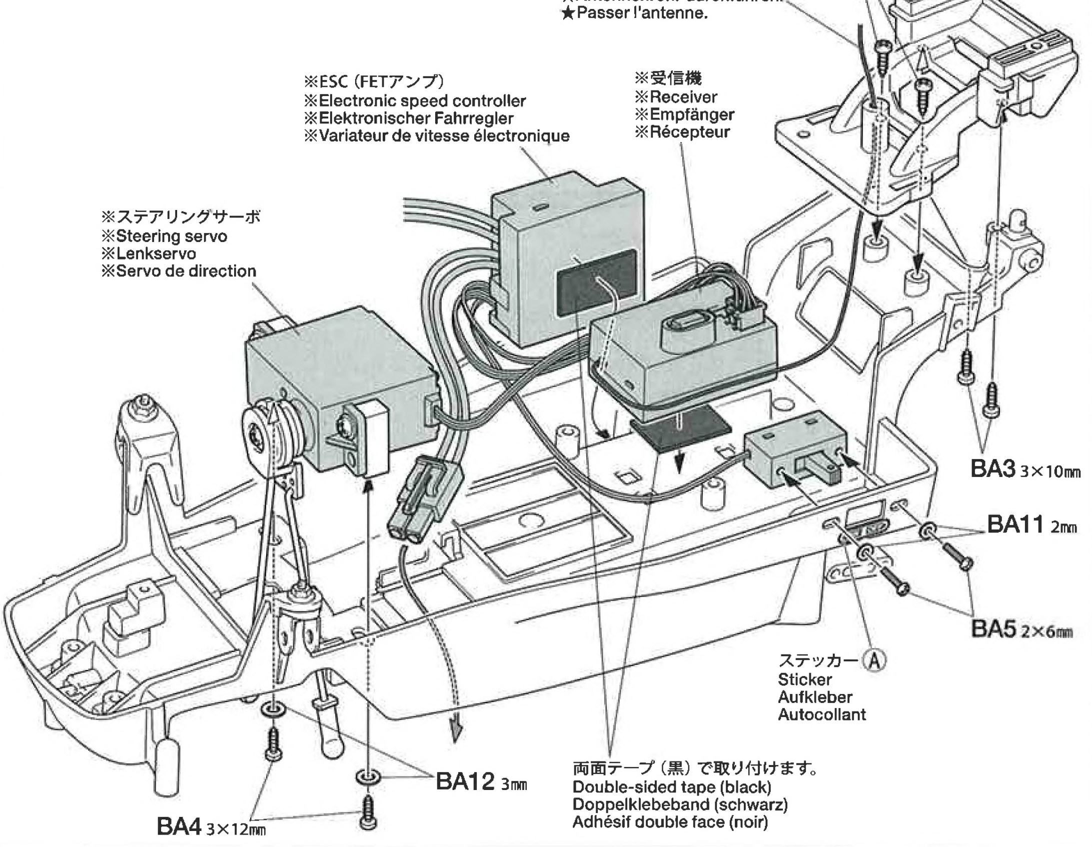

6

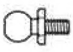

BA13 ×2
4㎜ピローボール
Ball connector
Kugelkopf
Connecteur à rotule

BA17 ×2
3×22㎜スクリューピン
Screw pin
Schraubzapfen
Cheville à vis

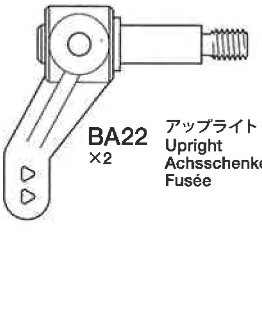

BA22 ×2
アップライト
Upright
Achsschenkel
Fusée

6 《フロントアームの組み立て》
Front arms
Vordere Lenker
Triangles avant

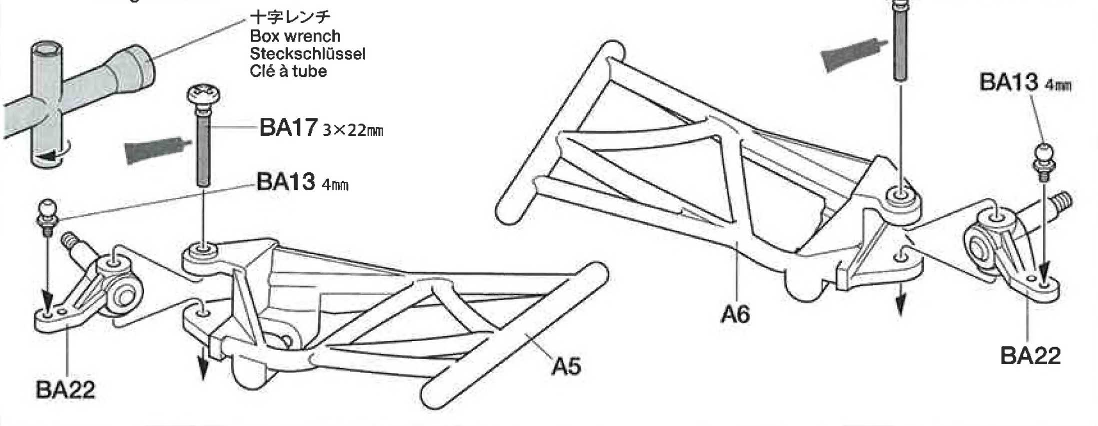

7

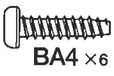

3×12㎜タッピングビス
Tapping screw
Schneidschraube
Vis taraudeuse
BA4 ×6

7 《フロントアームの取り付け》
Attaching front arms
Einbau der Vordere Lenker
Fixation du triangles avant

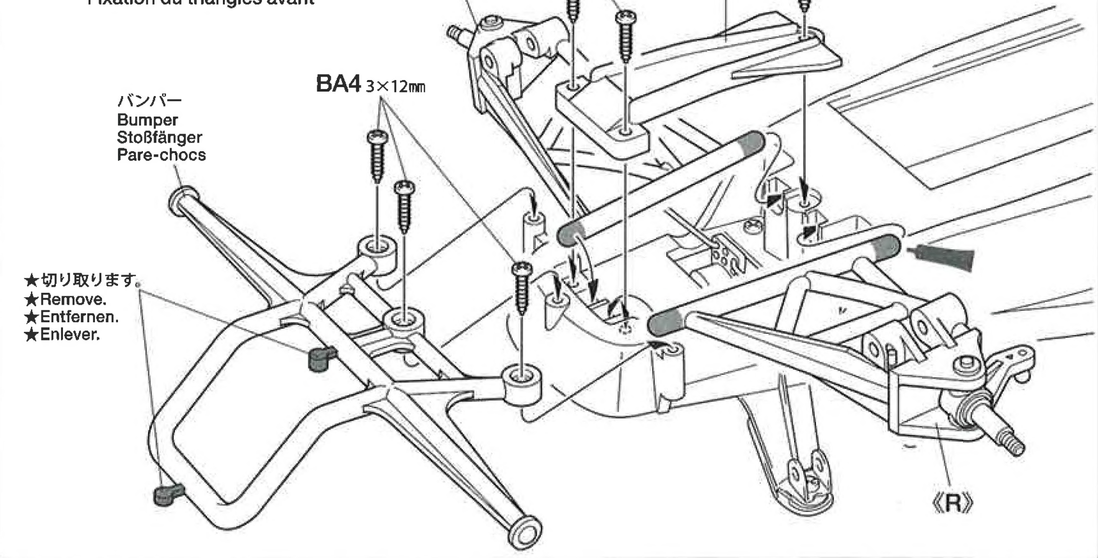

8

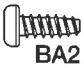

3×8㎜タッピングビス
Tapping screw
Schneidschraube
Vis taraudeuse
BA2 ×2

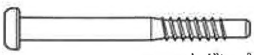

BA18 ×2
フロントダンパーシャフト
Front damper shaft
Vordere Kolbenstange
Axe de piston avant

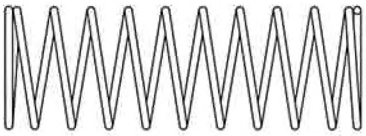

BA19 ×2
コイルスプリング
Coil spring
Feder
Ressort hélicoïdal

8 《フロントダンパーの組み立て》
Assembling front dampers
Zusammenbau der vorderen Stoßdämpfer
Assemblage des amortisseurs avant

★2個作ります。
★Make 2.
★2 Satz anfertigen.
★Faire 2 jeux.

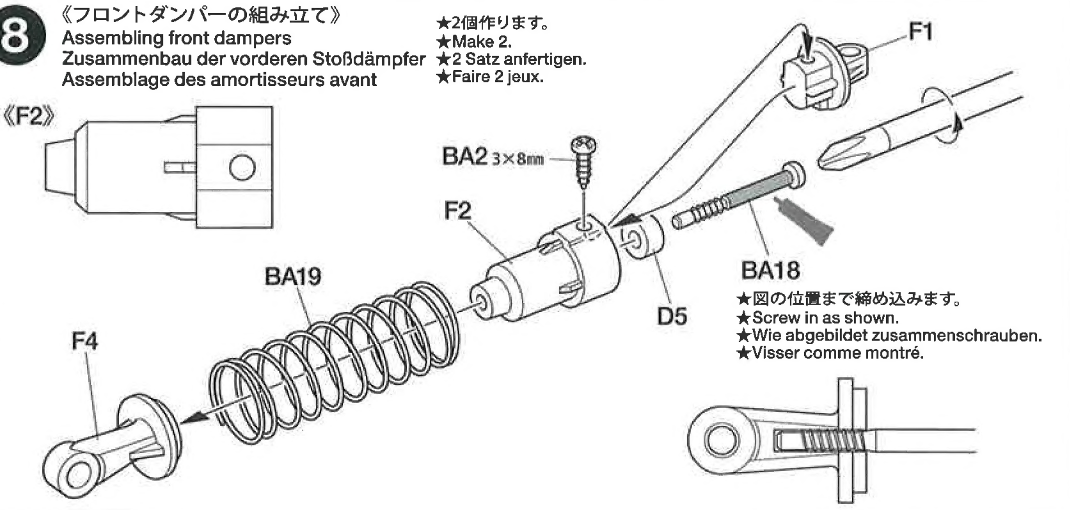

9

BA8 ×2
3×12㎜丸ビス
Screw
Schraube
Vis

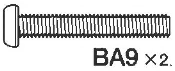

3×20㎜丸ビス
Screw
Schraube
Vis
BA9 ×2

BA10 ×2
3㎜フランジナット
Flange nut
Kragenmutter
Ecrou à flasque

BA14 ×4
4×6㎜パイプ
Tube
Rohr
Tuyau

9 《フロントダンパーの取り付け》
Attaching front dampers
Einbau der vorderen Stoßdämpfer
Fixation des amortisseurs avant

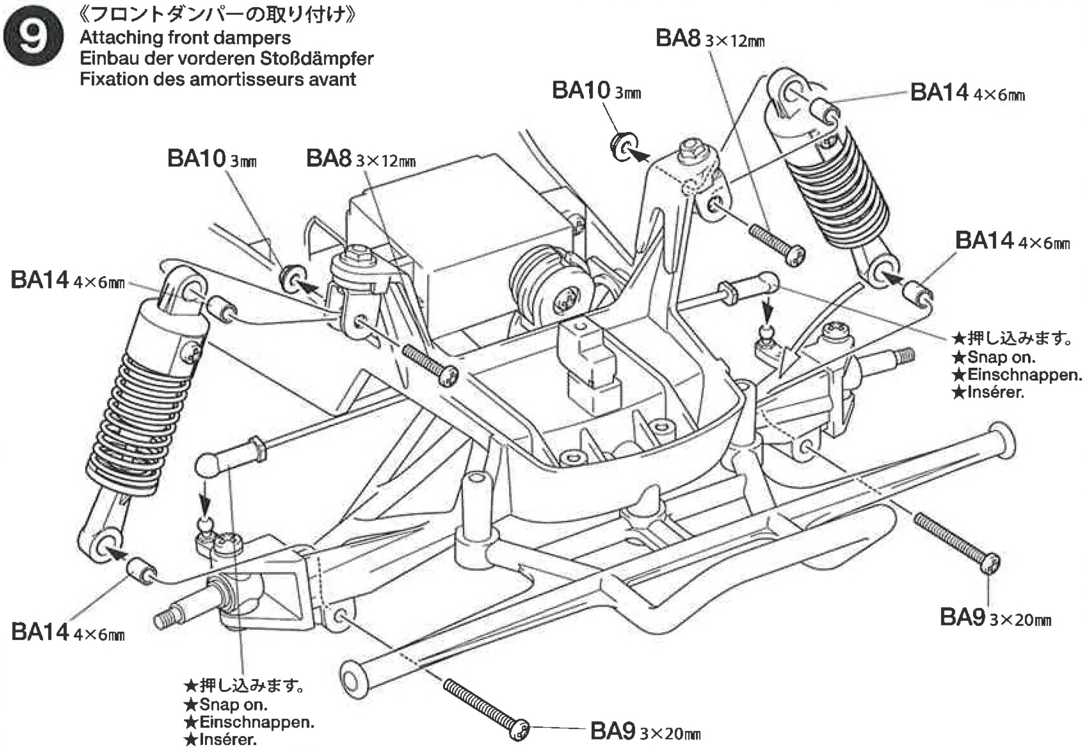

B 10～22
袋詰Bを使用します
BAG B / BEUTEL B / SACHET B

10

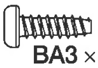

3×10㎜タッピングビス
Tapping screw
Schneidschraube
Vis taraudeuse
BA3 ×3

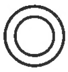

BB10 ×1
850メタル
Metal bearing
Metall-Lager
Palier en métal

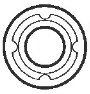

BB11 ×1
1150プラベアリング
Plastic bearing
Plastik-Lager
Palier en plastique

BB17 ×1
カウンターシャフト
Counter shaft
Vorgelegewelle
Axe de pignon intermédiaire

10 《カウンターギヤの取り付け》
Attaching counter gear
Einbau der Vorgelege-Rad
Fixation des pignon intermédiaire

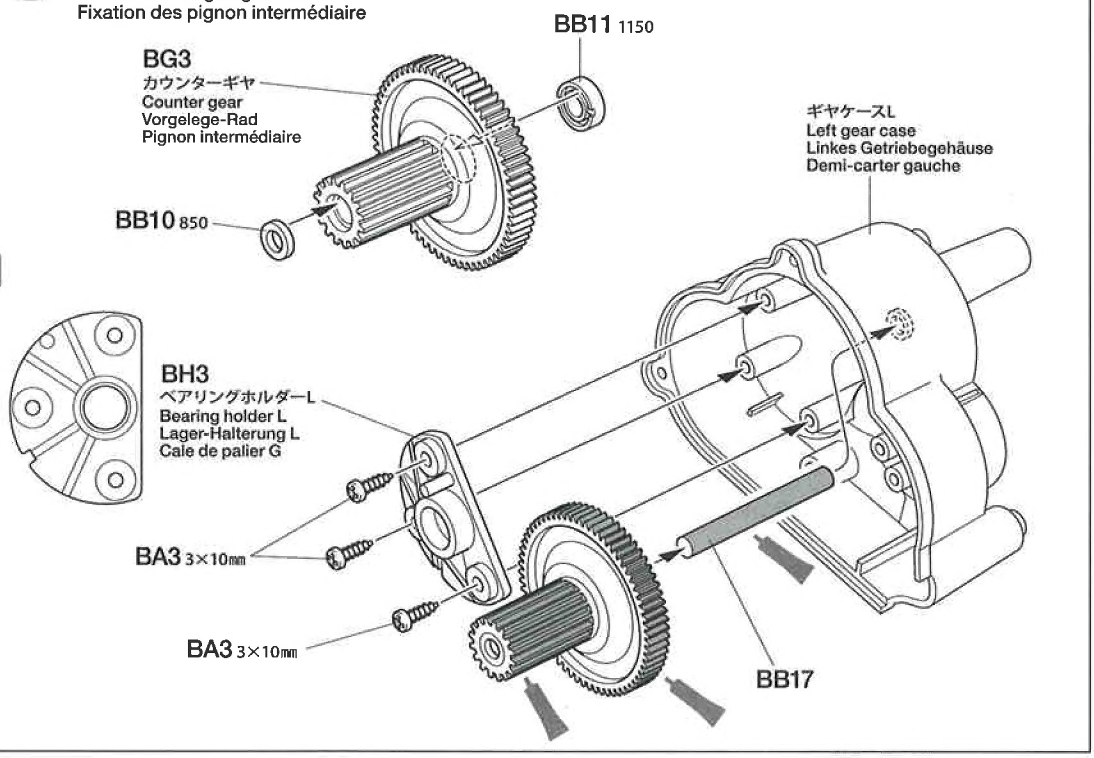

CERAMIC GREASE
タミヤセラミックグリス

ファインセラミックの原料として使われるボロンナイトライドの微粒子を配合した高性能グリスです。特に樹脂パーツに効果的。ギヤや軸受け、ジョイント部分などにつけて動きをなめらかにし、摩耗をおさえます。

This is a very effective ceramic grease formulated with Boron Nitride and is ideal for lubricating all gears, bearings and joints on radio control cars. Reduces friction and prolongs life of parts.

11

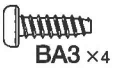

BA3 ×4 3×10㎜タッピングビス
Tapping screw
Schneidschraube
Vis taraudeuse

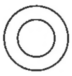

BB6 ×2 5㎜ワッシャー
Washer
Beilagscheibe
Rondelle

BB9 ×2 4㎜Eリング
E-ring
Circlip

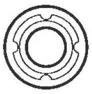

BB11 ×2 1150プラベアリング
Plastic bearing
Plastik-Lager
Palier en plastique

12

BB1 ×3 2.6×8㎜バインドタッピングビス
Tapping screw
Schneidschraube
Vis taraudeuse

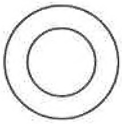

BB7 ×2 9㎜ワッシャー
Washer
Beilagscheibe
Rondelle

BB12 ×3 ベベルギヤ（小）
Small bevel gear
Kegelrad klein
Petit pignon conique

BB13 ×2 ベベルギヤ（大）
Large bevel gear
Kegelrad groß
Grand pignon conique

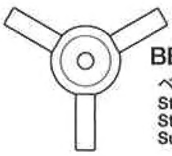

BB14 ×1 ベベルシャフト
Star shaft
Stern-Achse
Support de satellite

13

BA4 ×3 3×12㎜タッピングビス
Tapping screw
Schneidschraube
Vis taraudeuse

TAMIYA ★★★ CRAFT TOOLS

良い工具選びは傑作づくりのための第一歩。本格派をめざすモデラーにふさわしいタミヤクラフトツール。耐久性も高く、使いやすい高品質な工具です。

SIDE CUTTER for PLASTIC
精密ニッパー
（プラスチック用）

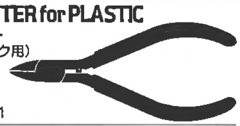

ITEM 74001

LONG NOSE w/CUTTER
ラジオペンチ

ITEM 74002

ANGLED TWEEZERS
ツル首ピンセット

ITEM 74003

11 《ギヤボックスの組み立て》
Gearbox
Getriebegehäuse
Carter

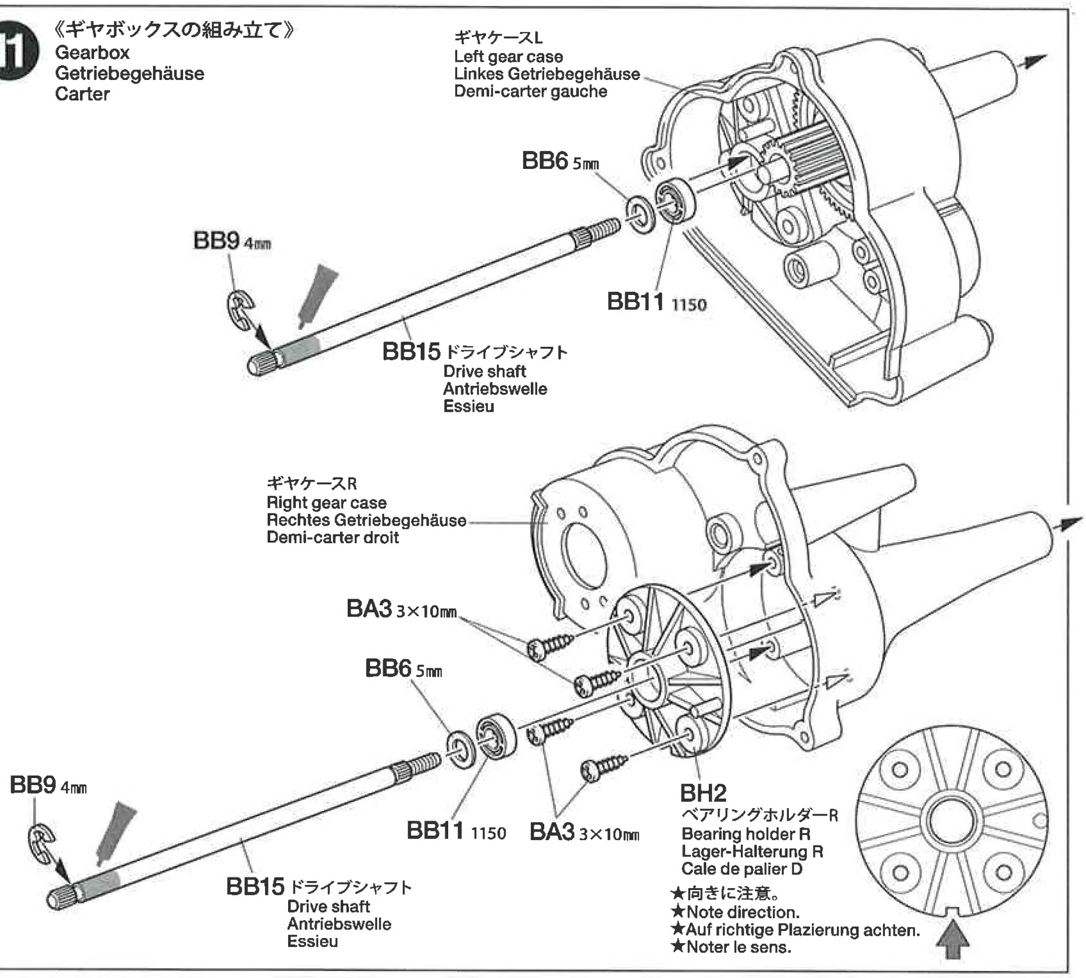

12 《デフギヤの組み立て》
Differential gear
Differentialgetriebe
Différentiel

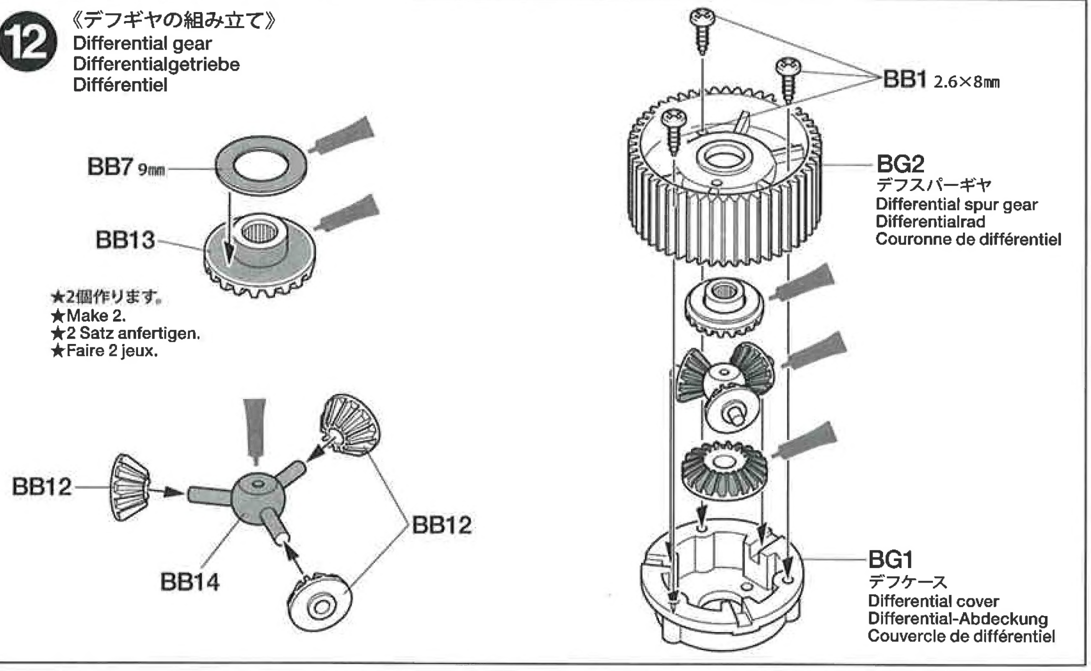

13 《ギヤボックッスの組み立て》
Gearbox
Getriebegehäuse
Carter

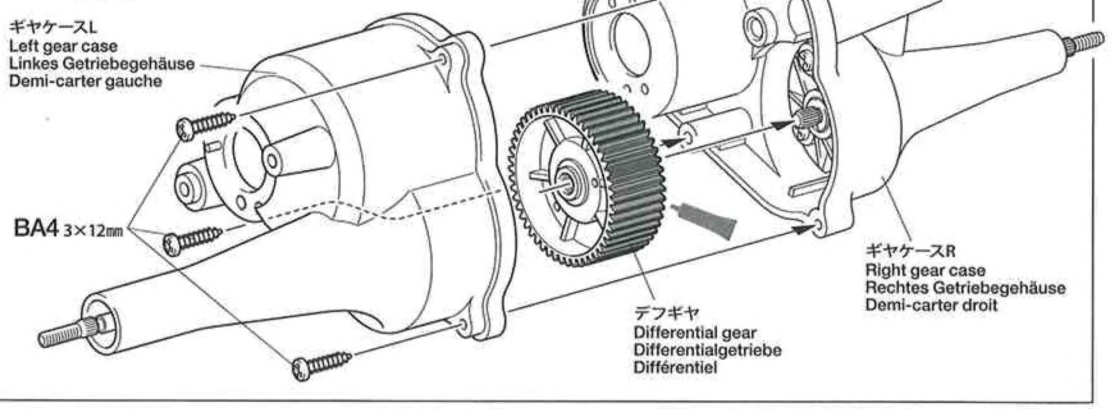

14

BB4 ×2 3×25㎜丸ビス
Screw
Schraube
Vis

BB8 ×1 3×3㎜イモネジ
Grub screw
Madenschraube
Vis pointeau

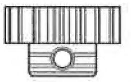

BB19 ×1
17Tピニオンギヤ
17T Pinion gear
17Z Motorritzel
Pignon moteur 17 dents

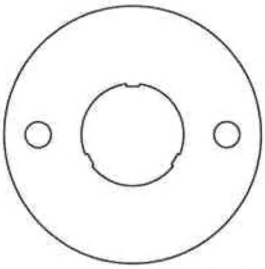

BB23 ×1 モータープレート
Motor plate
Motor-Platte
Plaquette-moteur

14 《モーターの取り付け》
Attaching motor
Motor-Einbau
Fixation du moteur

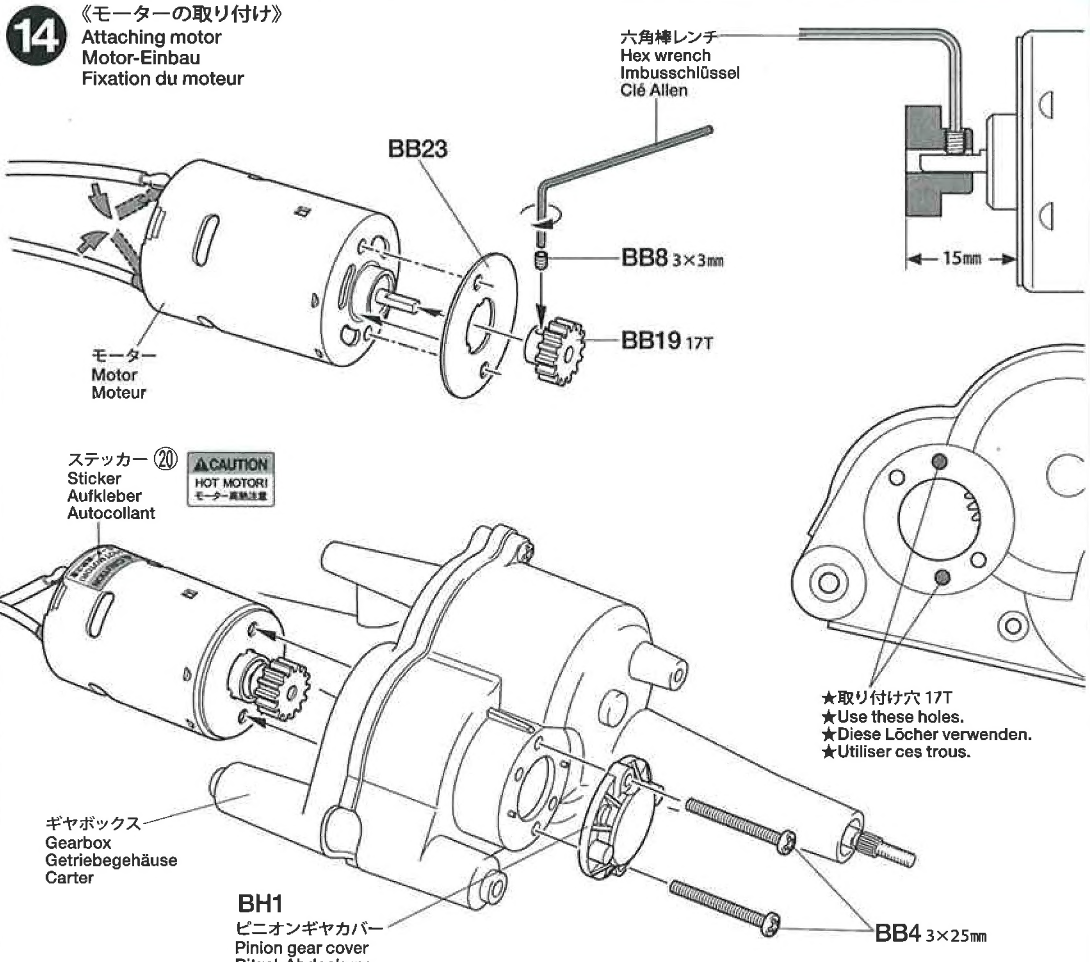

15

BA4 ×4 3×12㎜タッピングビス
Tapping screw
Schneidschraube
Vis taraudeuse

BB20 ×2 アクスルスプリング
Axle spring
Hinterachsfeder
Ressort d'axe

BB16 ×1 4×95㎜シャフト
Shaft
Achse
Axe

15 《ギヤボックスの取り付け》
Attaching gearbox
Getriebegehäuse-Einbau
Fixation du pont

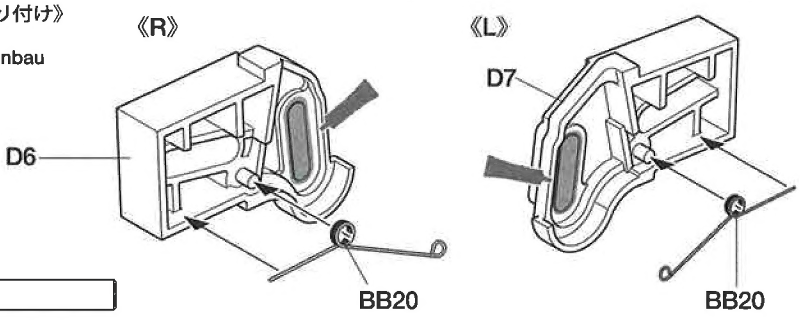

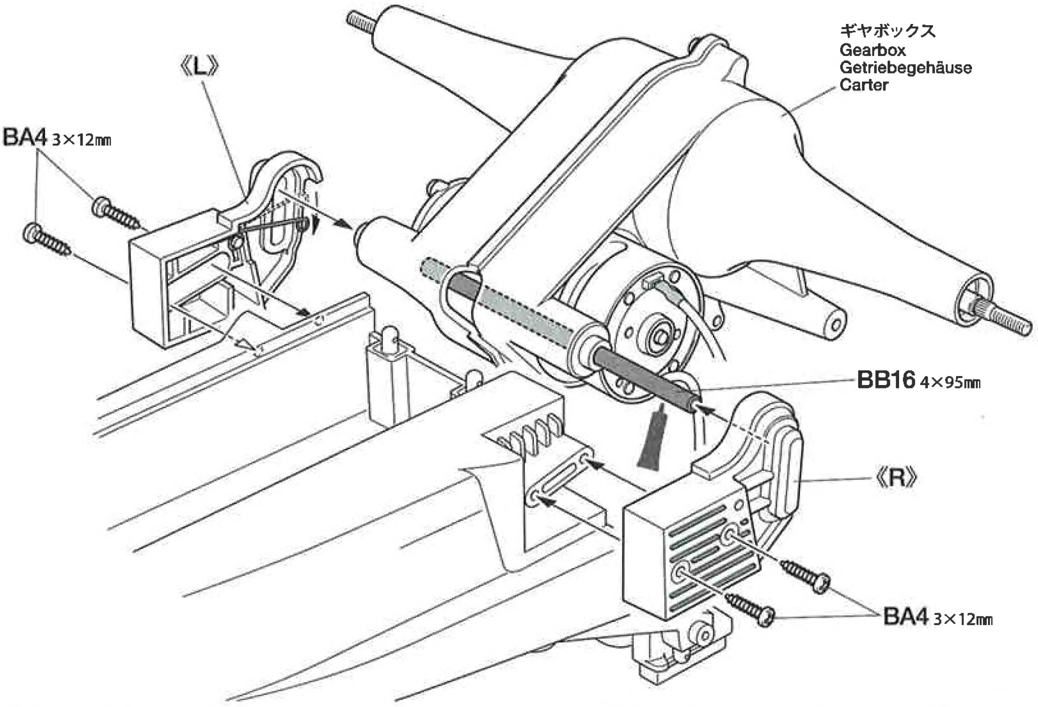

TAMIYA ★★★ CRAFT TOOLS
工具選びは傑作づくりのための第一歩。本
ざすモデラーにふさわしいタミヤクラフト
耐久性も高く、使いやすい高品質な工具で

(+)SCREWDRIVER-L
プラスドライバー L(5×100)

ITEM 74006

(+)SCREWDRIVER-M
プラスドライバー M(4×75)

ITEM 74007

CRAFT KNIFE
クラフトカッター
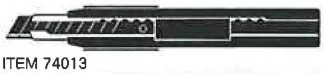
ITEM 74013

PRECISION CALIPER
精密ノギス

ITEM 74030

16

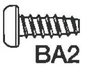

3×8㎜タッピングビス
Tapping screw
Schneidschraube
Vis taraudeuse

リヤダンパーシャフト
Rear damper shaft
Hintere Kolbenstange
Axe de piston arrière

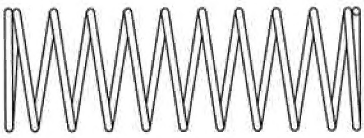

コイルスプリング
Coil spring
Feder
Ressort hélicoïdal

16 《リヤダンパーの組み立て》
Assembling rear dampers
Zusammenbau der hinteren Stoßdämpfer
Assemblage des amortisseurs arrière

★2個作ります。
★Make 2.
★2 Satz anfertigen.
★Faire 2 jeux.

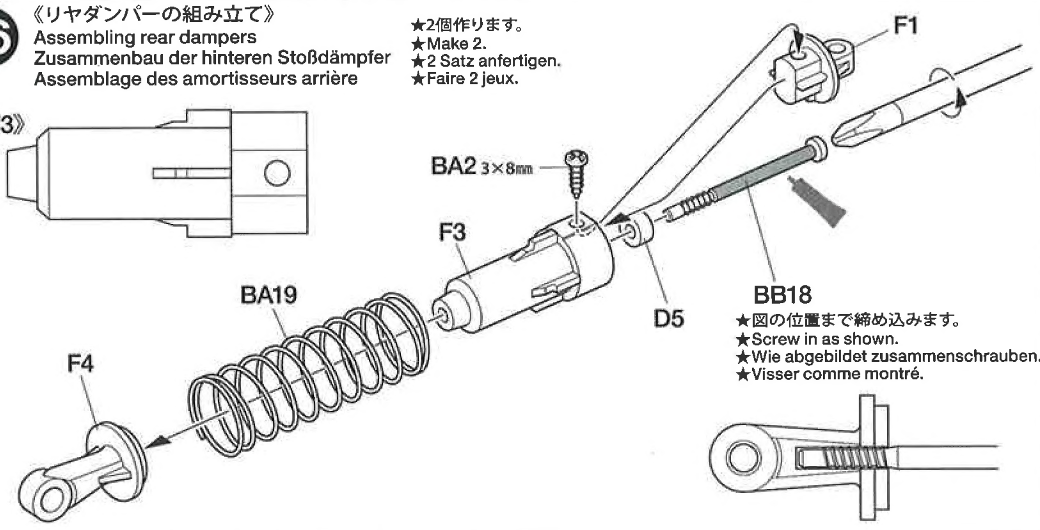

★図の位置まで締め込みます。
★Screw in as shown.
★Wie abgebildet zusammenschrauben.
★Visser comme montré.

17

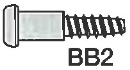

3×14㎜段付タッピングビス
Step screw
Paßschraube
Vis décolletée

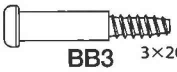

3×20㎜段付タッピングビス
Step screw
Paßschraube
Vis décolletée

《モーターコードのつなぎ方》
Motor cables
Motorkabel
Câbles du moteur

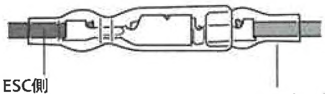

ESC側
Speed controller
Fahrregler
Variateur de vitesse

モーター側
Motor
Moteur

+(プラス)コード(赤、オレンジ) — 黄色コード
(+) Red, orange — Yellow
(+) Rot, orange — Gelb
(+) Rouge, orange — Jaune

−(マイナス)コード(黒、青) — 緑コード
(−) Black, blue — Green
(−) Schwarz, blau — Grün
(−) Noir, bleu — Vert

★コネクター部は+(プラス)、−(マイナス)を確かめ、しっかりつないでください。
★Connect cables firmly.
★Die Kabel fest zusammenstecken.
★Connecter fermement les câbles.

17 《リヤダンパーの取り付け》
Attaching rear dampers
Einbau der hinteren Stoßdämpfer
Fixation des amortisseurs arrière

★左図を参考につないでください。
★Connect referring to the left.
★Für Verbindung siehe links.
★Connecter en se référant à la gauche.

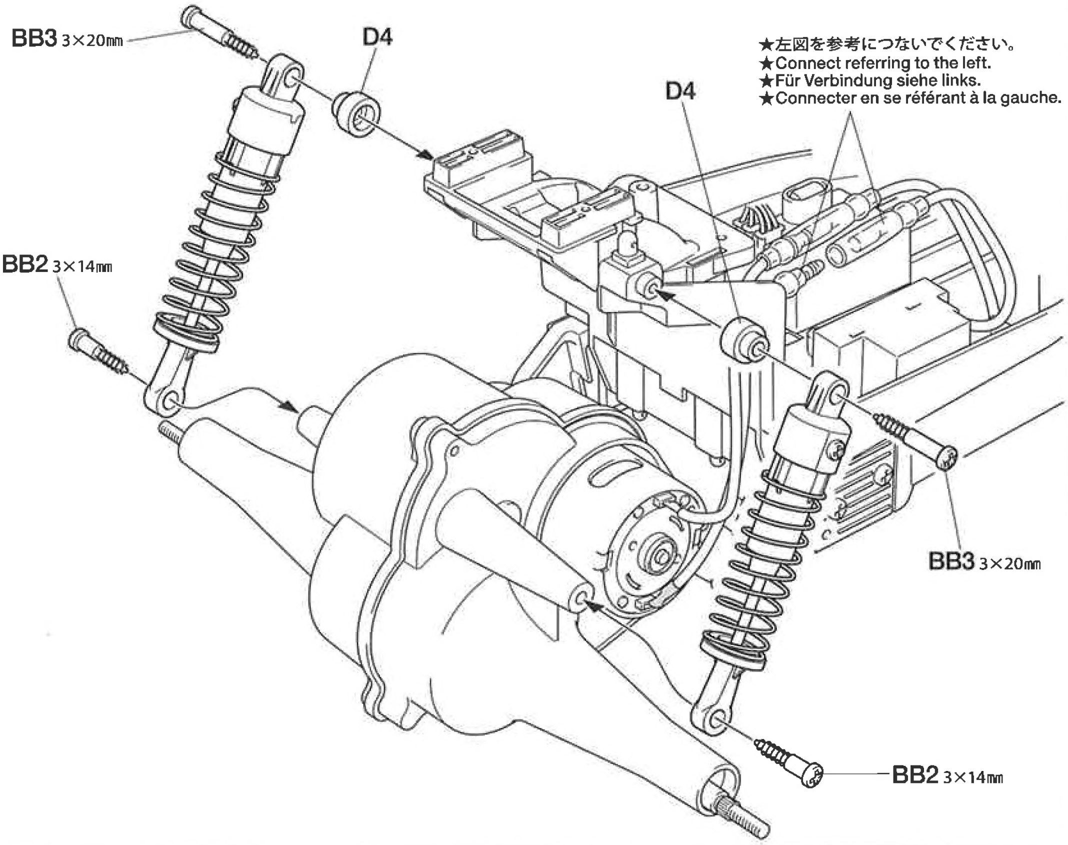

18

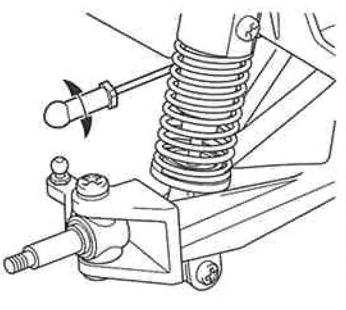

★ステアリングロッドは、ひねって外します。
★Twist and detach.
★Drehen und abziehen.
★Faire pivoter pour détacher.

18 《ステアリングのニュートラル位置》
Steering adjustment
Einstellung der Schubstangen
Réglage de la direction

★バッテリーをつなぎメカの電源を入れてから調整します。
★Connect a fully charged battery.
★Voll aufgeladenen Akku verbinden.
★Connecter une batterie complétement chargée.

①

★サーボがニュートラル状態の時、左右のアップライトが少し前にかたむくように調節します。
★Adjust so that the uprights are parallel to each other with the servo in neutral.
★So einstellen, daß die Achsschenkel parallel zueinander stehen.
★Régler de sorte que les fusées soient parallèles l'un à l'autre avec le servo au neutre.

②

★左右のアップライトの傾きが均等でない場合はステアリングロッドの長さやステアリングトリムで調整してください。
★Adjust rod length by rotating adjuster and make uprights parallel.
★Die Gestängelänge durch Drehen des Einstellstücks einstellen und die Achsschenkel parallel ausrichten.
★Régler la longueur des barres d'accouplement en faisant pivoter la chape et mettre les fusées en parallèles.

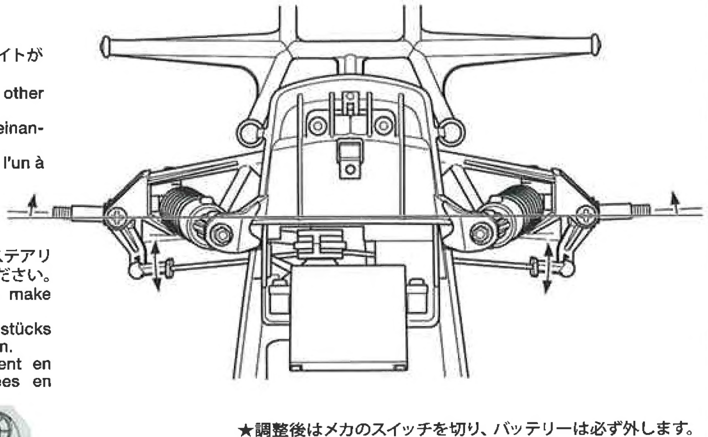

★調整後はメカのスイッチを切り、バッテリーは必ず外します。
★Disconnect the battery after adjustment.
★Nach der Einstellung den Akkustecker abziehen.
★Débrancher la batterie après la vérification.

19

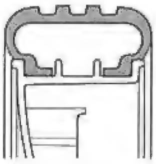

★タイヤをホイールのみぞにはめます。
★Fit into grooves.
★Reifen richtig in die Felgen eindrücken.
★Insérer dans les rainures.

19 《タイヤの取り付け》
Attaching tire
Einbau der Reifen
Fixation des pnue

★各2個作ります。
★Make 2.
★2 Satz anfertigen.
★Faire 2 jeux.

《フロントホイール》
Front wheel
Vorderrad
Roue avant

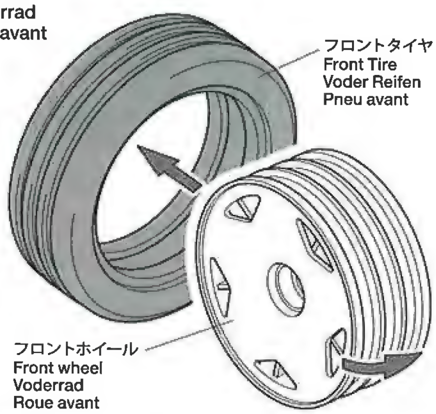

《リヤホイール》
Rear wheel
Hinterrad
Roue arrière

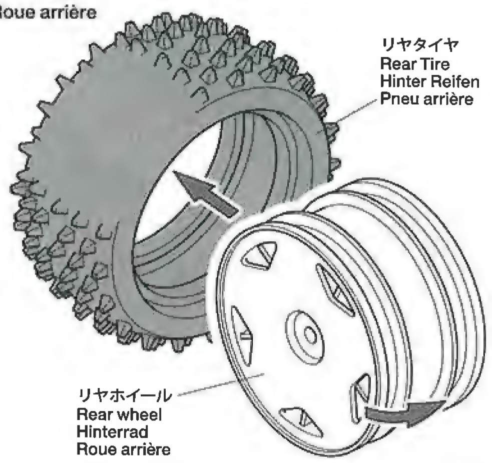

20

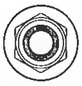

BB5 ×2
4㎜フランジロックナット
Flange lock nut
Sicherungsmutter
Ecrou nylstop à flasque

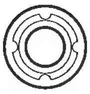

BB11 ×4
1150プラベアリング
Plastic bearing
Plastik-Lager
Palier en plastique

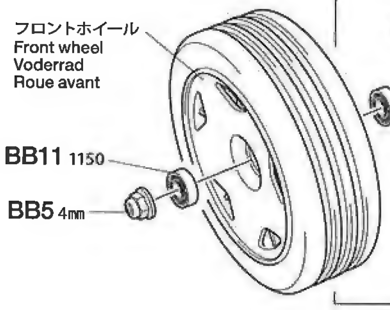

20 《フロントホイールの取り付け》
Attaching front wheels
Einbau der Vorderräder
Fixation des roues avant

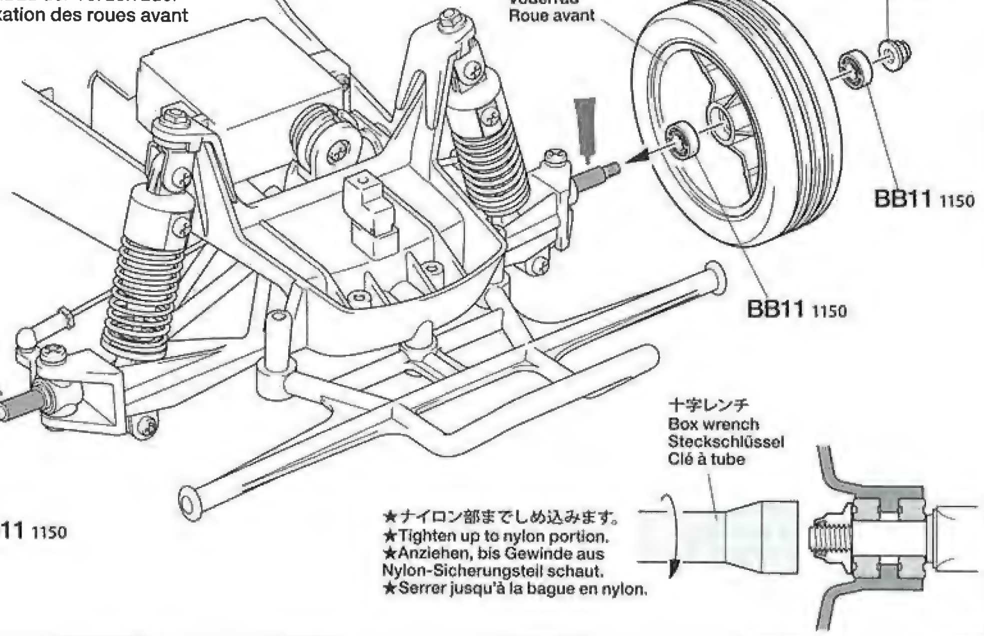

★ナイロン部までしめ込みます。
★Tighten up to nylon portion.
★Anziehen, bis Gewinde aus Nylon-Sicherungsteil schaut.
★Serrer jusqu'à la bague en nylon.

21

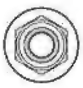

BB5 ×2
4㎜フランジロックナット
Flange lock nut
Sicherungsmutter
Ecrou nylstop à flasque

BB11 ×2
1150プラベアリング
Plastic bearing
Plastik-Lager
Palier en plastique

BB21 ×2
ホイールハブ
Wheel hub
Radnabe
Moyeu de roue

21 《リヤホイールの取り付け》
Attaching rear wheels
Einbau der Hinterräder
Fixation des roues arrière

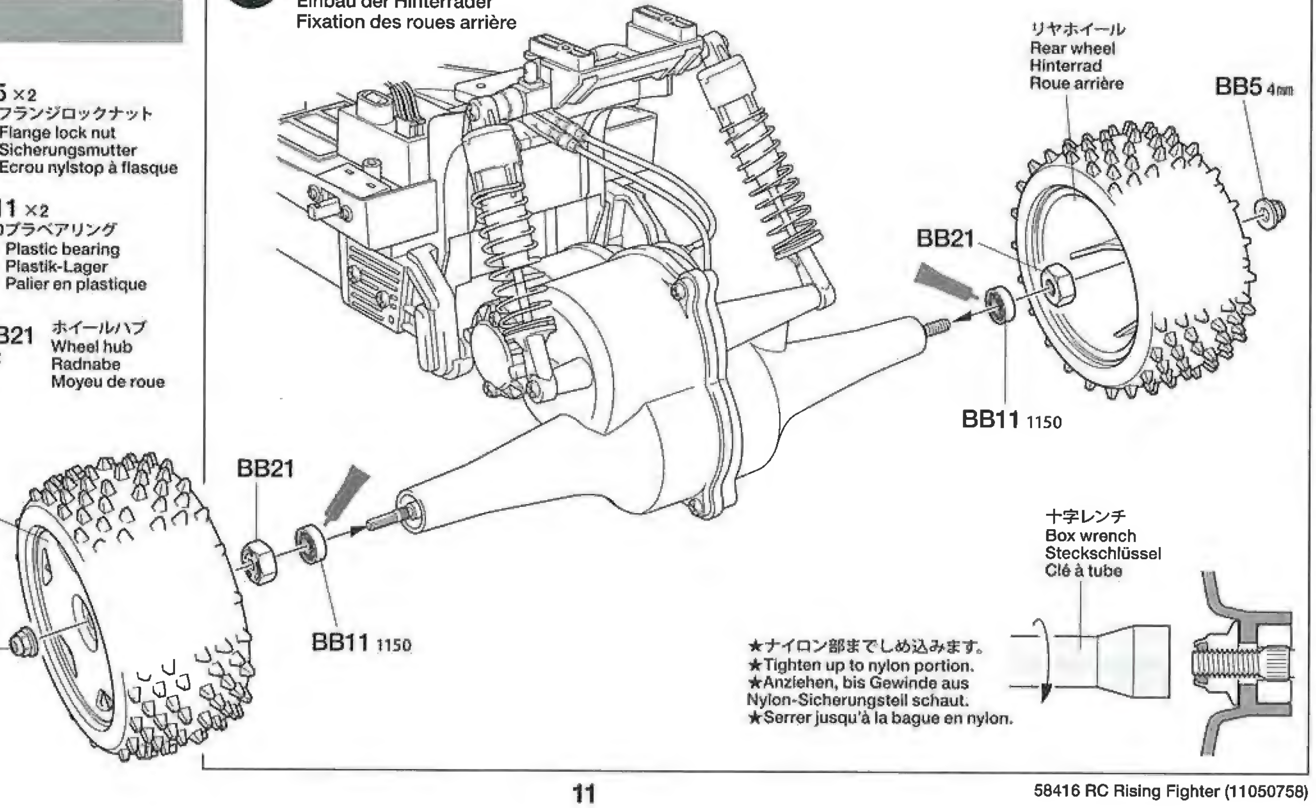

★ナイロン部までしめ込みます。
★Tighten up to nylon portion.
★Anziehen, bis Gewinde aus Nylon-Sicherungsteil schaut.
★Serrer jusqu'à la bague en nylon.

22

スナップピン
Snap pin
Federstift
Epingle métallique

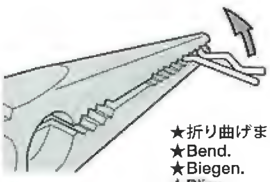

★折り曲げます。
★Bend.
★Biegen.
★Plier.

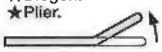

注意してください。
CAUTION
VORSICHT
PRECAUTIONS

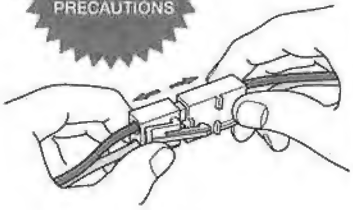

走行させない時は必ず走行用バッテリーのコネクターをはずしてください。
走行用バッテリーをつないだままでおくと、車が暴走することがあります。走らせないときは、必ず走行用バッテリーのコネクターを抜いておきます。

DISCONNECT BATTERY WHEN NOT USING THE CAR
Make sure to disconnect running battery when car is not being used. If left connected, car may suddenly runaway out of control causing serious injury.

AKKUSTECKER ABZIEHEN, WENN DAS AUTO NICHT IN BETRIEB
Stellen Sie sicher, dass der Stecker des Fahrakku getrennt wird, wenn das Fahrzeug nicht in Betrieb ist. Bleibt er angeschlossen, kann das Auto möglicherweise plötzlich unkontrolliert losfahren.

DECONNECTER LE PACK D'ACCUS LORSQUE LA VOITURE N'EST PAS UTILISEE
Veiller à débrancher le pack d'accus de propulsion lorsque la voiture n'est pas utilisée. Si le pack reste connecté, la voiture risque de démarrer inopinément et hors de contrôle.

《ボディ金具袋詰を使用します》
Body metal parts bag
Karosserie-Metallteile-beutel
Sachet de pièces métalliques de carrosserie

23

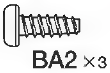

3×8㎜タッピングビス
Tapping screw
Schneidschraube
Vis taraudeuse

PAINTING

《ボディの塗装について》

このマークは塗装指示のマークです。塗装にはプラスチック用塗料を使用します。

This mark denotes numbers for Tamiya Paint colors.

Dieses Zeichen gibt die Tamiya Farbnummern an.

Ce signe indique la référence de la peinture Tamiya à utiliser.

22 《走行用バッテリーの搭載》
Running battery
Fahrakku
Pack de propulsion

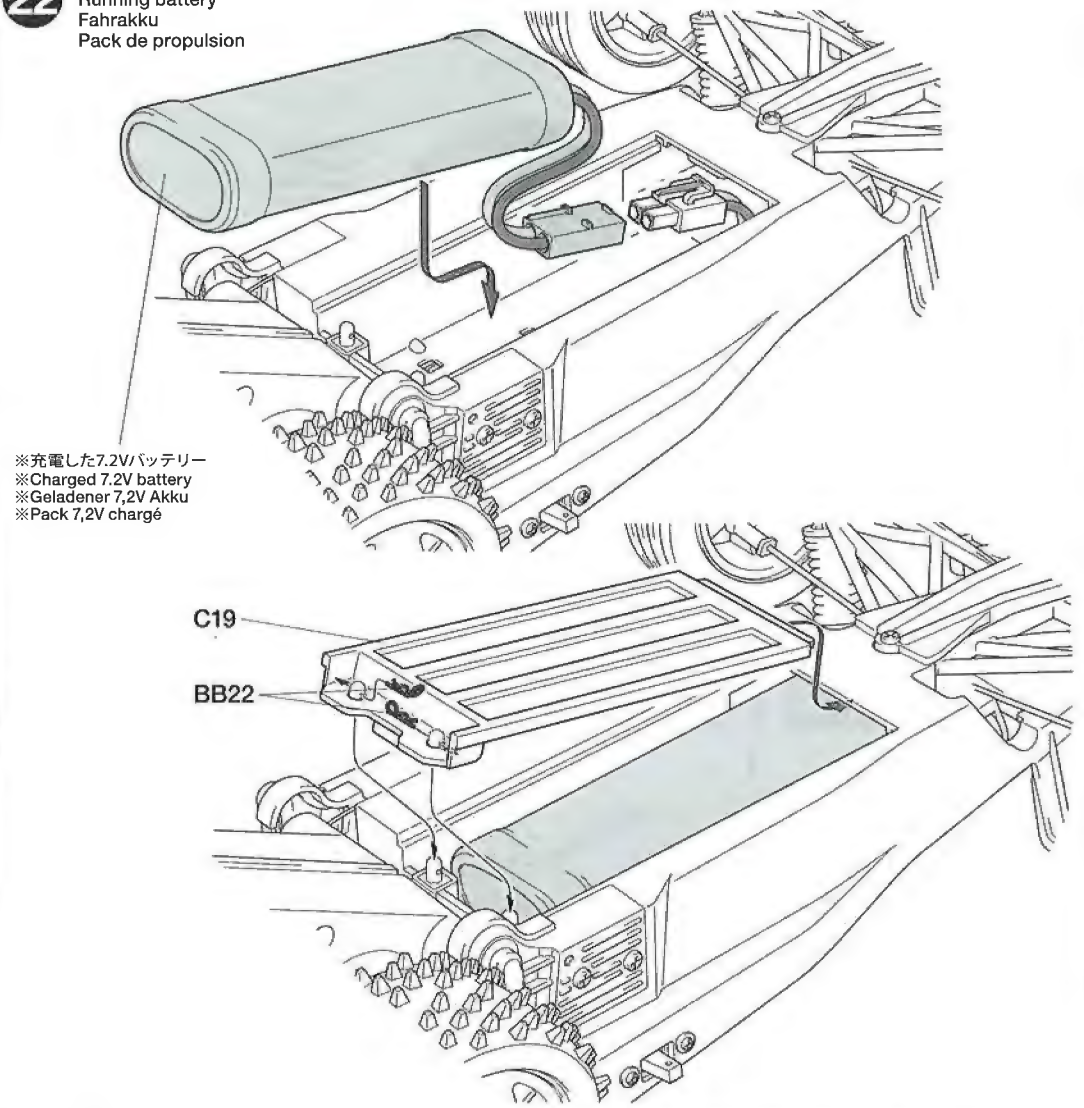

23 《ボディの組み立て》
Body assembly
Karosserie-Zusammenbau
Assemblage de la carrosserie

★人形は好みの色で塗装してください。
★Paint the figure as you like.
★Die Figur nach Belieben bemalen.
★Peindre la figurine comme on le désire.

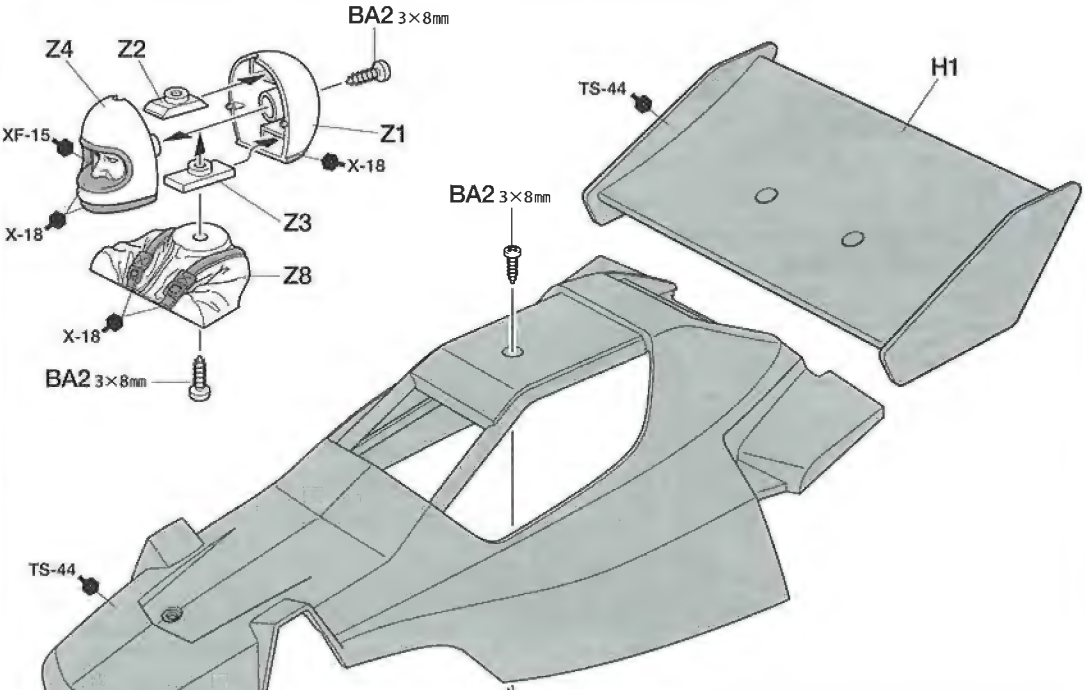

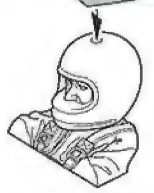

《使用する塗料》TAMIYA PAINT COLORS
TAMIYA-FARBEN / PEINTURES TAMIYA

TS-44	●ブリリアントブルー / Brilliant blue / Brillant-Blau / Bleu brillant
X-18	●セミグロスブラック / Semi gloss black / Seidenglanz Schwarz / Noir satiné
XF-15	●フラットフレッシュ / Flat flesh / Fleischfarben Matt / Chair mate

24

《ステッカーのはりかた》
①ステッカー部分は切り抜かれています（抜き刃加工）ので、カットラインより少し大きめに、台紙ごと切り抜きます。また、指定されているもの以外は番号順に切り取ります。まわりの余分な部分は、はがして取り除きます。
②ステッカーの端の部分を少しはがして台紙を切り取ります。台紙はつけたまま、指定された位置にあわせてステッカーを貼ります。
③残った台紙を少しずつはがしながら、場所がずれたり、ステッカーの中に気泡が残らないように注意して貼っていきます。
台紙は一度に全部はがさないでください。しわができたり気泡が残る原因になります。

STICKERS
①All stickers have been pre-cut. Cut out each sticker in numbered order allowing a slight border. Peel off surrounding border.
②Peel away the lining slightly and place the sticker in position on the body.
③Remove the lining slowly. Be careful not to move the sticker out of position and not to leave air bubbles under the sticker.

AUFKLEBER
①Alle Aufkleber sind ausgestanzt. Schneiden Sie jeden Aufkleber in der Reihenfolge der Nummerierung mit etwas Überstand aus. Ziehen Sie dann den überstehenden Rand ab.
②Das Trägerpapier an einem Ende etwas abziehen und den Aufkleber an die gewünschte Stelle der Karosserie andrücken.
③Das Trägerpapier vorsichtig abziehen. Darauf achten, dass der Aufkleber nicht verrutscht und sich keine Luftblasen darunter bilden.

MOTIFS ADHESIFS
①Touts les autocollants sont pré-découpés. Séparer les autocollants dans l'ordre numérique en laissant une légère bordure. Enlever les bordures.
②Soulever une partie de l'autocollant et le positionner sur la carrosserie.
③Enlever doucement le reste du support. Veiller à ne pas déplacer l'autocollant et à ne pas laisser de bulles d'air sous l'autocollant.

24 《マーキング》
Markings
Verzierung
Décoration

★マークは番号順に貼ってください。
★Apply stickers in numbered order.
★Aufkleber der Reihenfolge nach anbringen.
★Appliquer les autocollants dans l'ordre numérique.

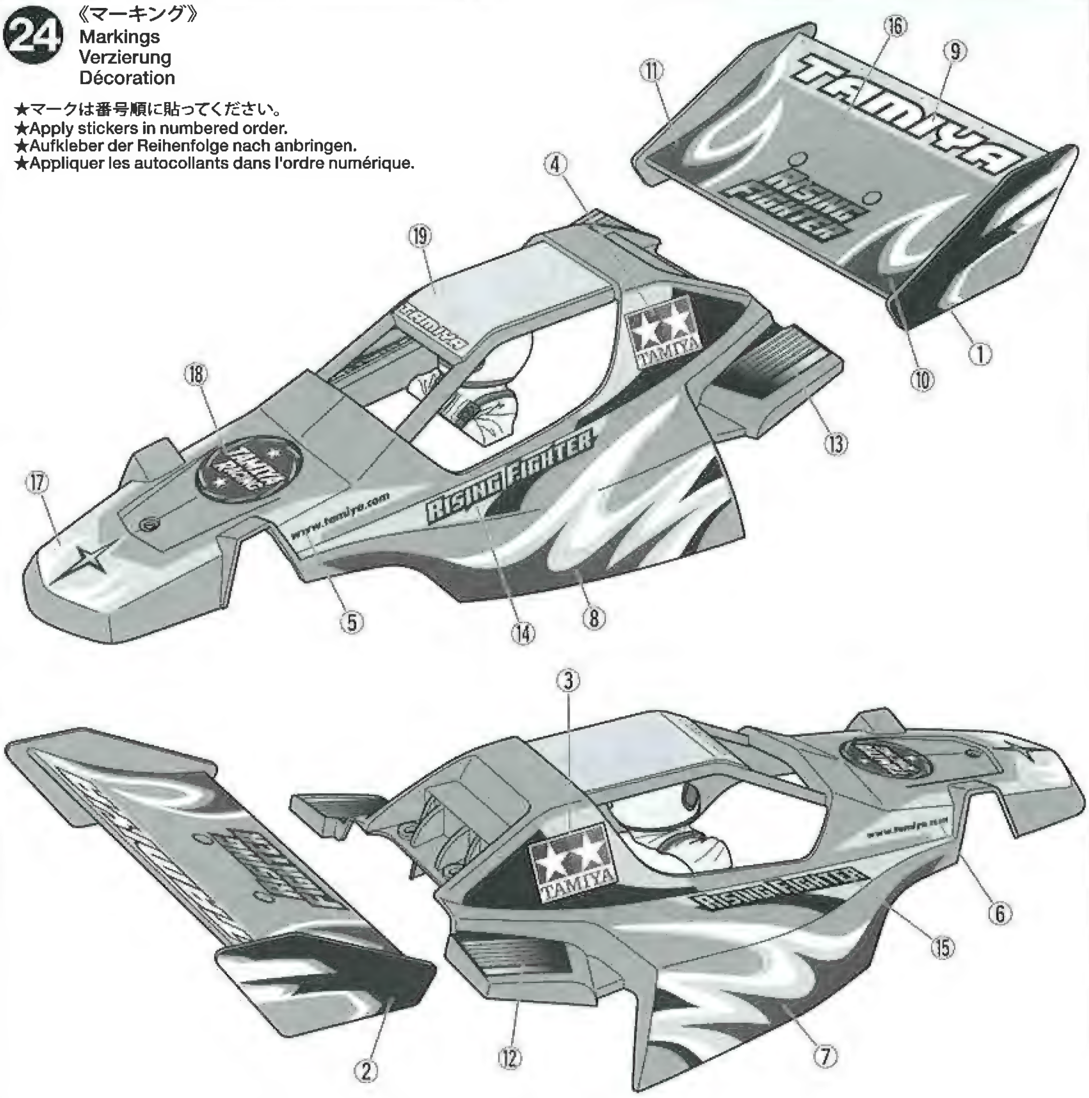

25

3×10㎜タッピングビス
Tapping screw
Schneidschraube
Vis taraudeuse
BA3 ×5

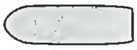

アンテナキャップ
Antenna cap
Antennenkappe
Capuchon d'antenne
BC1 ×1

25 《ボディの取り付け》
Attaching body
Aufsetzen der Karosserie
Fixation de la carrosserie

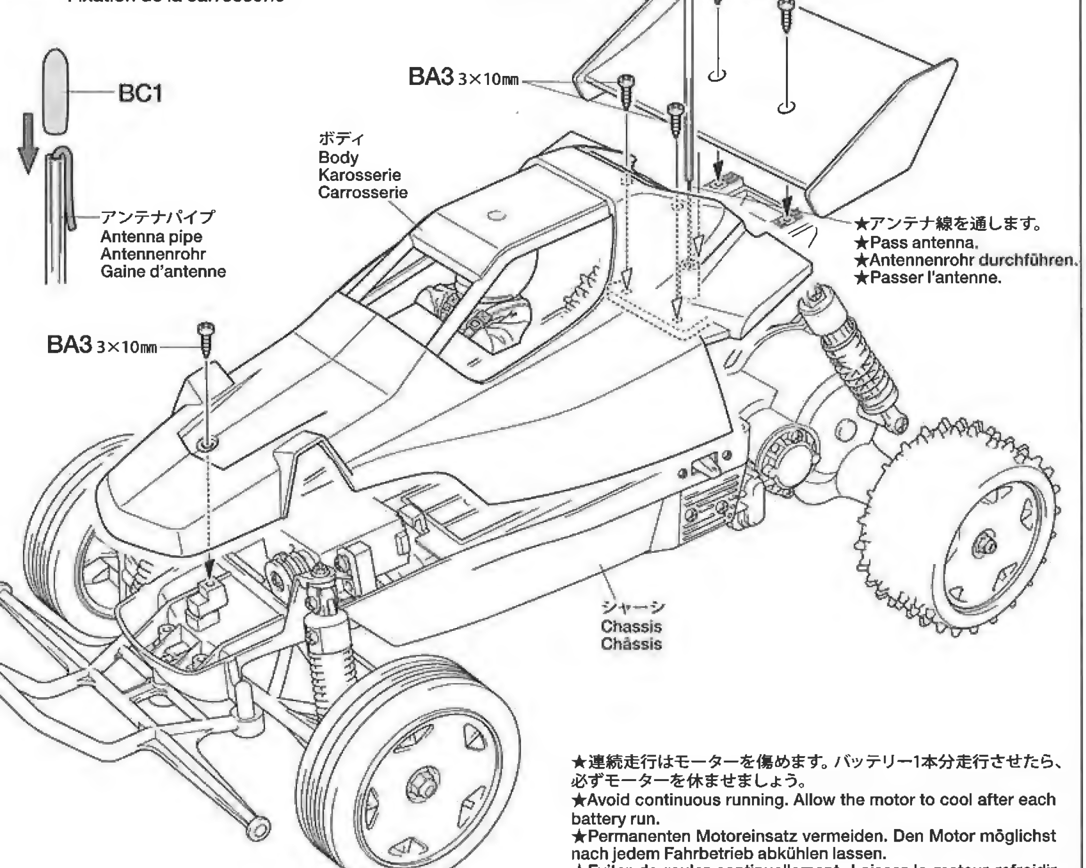

★連続走行はモーターを傷めます。バッテリー1本分走行させたら、必ずモーターを休ませましょう。
★Avoid continuous running. Allow the motor to cool after each battery run.
★Permanenten Motoreinsatz vermeiden. Den Motor möglichst nach jedem Fahrbetrieb abkühlen lassen.
★Eviter de rouler continuellement. Laisser le moteur refroidir après chaque accu.

TAMIYA Model MAGAZINE INTERNATIONAL
《タミヤモデルマガジン》
海外の一流モデラーの作品が豊富な写真で身近かに楽しめます。タミヤをはじめ、世界の製品をテーマに制作記事や資料など詳しく紹介。模型作りの参考に欠かせません。英語版、一部900円。(日本語要訳つき)
A magazine for enthusiasts who make or modify models of all kinds. From beginners to experts, articles of interest about modeling and full sized vehicles. Coverage of all maker's products.

HOP-UP OPTIONS

★下記のスペアパーツ（SP）、ポップアップオプションズ（OP）は、お近くの模型取扱店や当社カスタマーサービスまでお買い求めください。
★Tamiya offers Spare Parts & Hop-Up Options for improved performance at the track. Visit your local Tamiya dealer for assistance.
★Für bessere Fahrleistung auf der Piste bietet Tamiya Ersatzteile und Hop-Up-Teile an. Besuchen Sie Ihren örtlichen Fachhändler, er wird Ihnen helfen.
★Tamiya propose des pièces détachées et pièces optionnelles pour améliorer les performances sur la piste. Rendez vous chez votre détaillant habituel pour tous renseignements.

ダンパーの変更
Damper
Stoßdämpfer
Amortisseur

《フロントダンパー》
Front damper
Vorderer Stoßdämpfer
Amortisseur avant

●SP.519 C.V.A.ダンパーミニ（II）セット
●50519 C.V.A. Mini Shock Unit Set II

ダンパー長
Damper length
Länge des Stoßdämpfers
Longueur de l'amortisseur
} 64mm

標準ピストン
Piston (standard)
Kolben (Standard)
Piston (standard)
} V9

★スプリングはダンパーセットの長（ロング）を使用します。
★Use coil spring (long) included in the damper set.
★Die im Dämpferset enthaltene Schraubenfeder (lang) verwenden.
★Utiliser le ressort hélicoïdal (long) inclus dans le set d'amortisseurs.

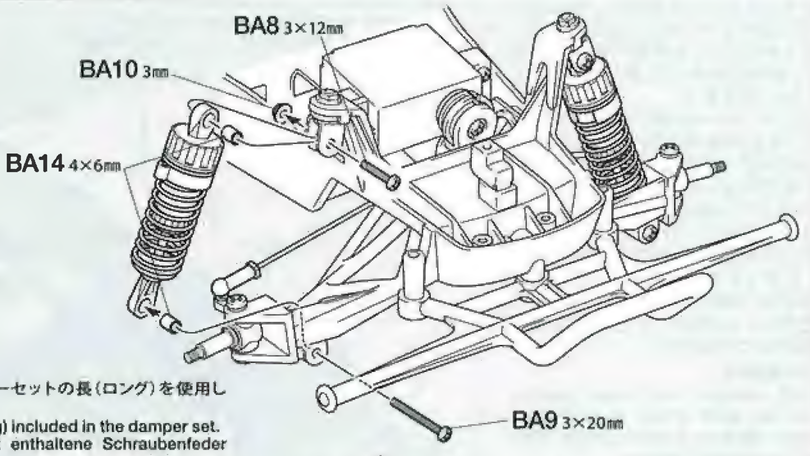

《リヤダンパー》
Rear damper
Hinterer Stoßdämpfer
Amortisseur arrière

●SP.520 C.V.A.ダンパーショート（II）セット
●50520 C.V.A. Short Shock Unit Set II

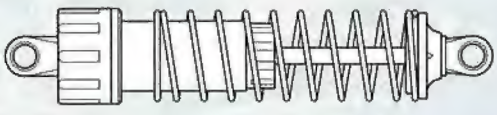

ダンパー長
Damper length
Länge des Stoßdämpfers
Longueur de l'amortisseur
} 80mm

標準ピストン
Piston (standard)
Kolben (Standard)
Piston (standard)
} X9

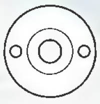

★スプリングはキットのスプリング(BA19)を使用します。
★Use coil spring (BA19) included in the kit.
★Die im Bausatz enthaltene Schraubenfeder (BA19) verwenden.
★Utiliser le ressort hélicoïdal (BA19) inclus dans le kit.

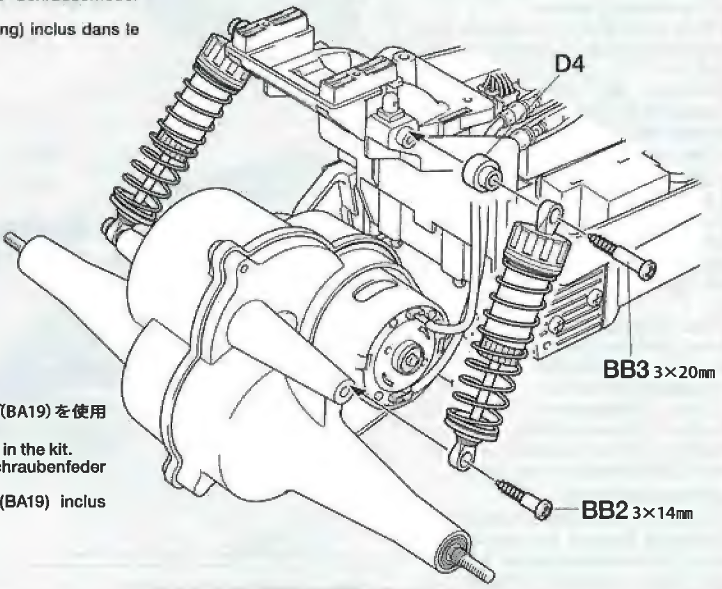

★下記のオプションパーツを使用するときは、かならずプラベアリングを1150ラバーシールベアリングに付け替えてください。また、ダートチューンモーター以外のオプションモーターは使用しないでください。
★Fully equip the car with ball bearings when using the following options. Do not use any tuned motor other than Dirt Tuned Motor.
★Zum Einbau der folgenden Zubehörteile das Fahrzeug komplett mit Kugellagem ausstatten. Verwenden Sie außer den Dirt Tuned-Motor keinen anderen getuneten Motor.
★Equiper entièrement la voiture de roulements à billes si les pièces optionnelles suivantes sont utilisées. Ne pas utiliser d'autre moteur preparé que le moteur Dirt Tuned.

ベアリングの変更
Ball bearing
Kugellager
Roulement à billes

●OP.8, 29 1150ラバーシールベアリング
53008 1150 Sealed Ball Bearing Set (4 pcs.)
53029 1150 Sealed Ball Bearing Set (2 pcs.)
●OP.30 850ラバーシールベアリング
53030 850 Sealed Ball Bearing Set (4 pcs.)

モーターの変更
Motor
Moteur

●OP.929 ダートチューンモーター
●53929 Dirt Tuned Motor

★かならず17Tピニオンと一緒に使用してください。また、モーターに負担がかかるとひどく発熱する場合があります。注意してください。
★Always use with 17T pinion gear. Be careful of overburdening of motor, as this will cause extreme heat build up.
★Verwenden Sie ausschließlich ein 17Z Motorritzel. Achten Sie darauf, den Motor nicht zu überlasten, dies führt zu extremer Überhitzung.
★Toujours utiliser avec un pignon moteur 17 dents. Ne pas mettre le moteur en surcharge car il y a risque de surchauffe.

モーターピニオンの変更
Pinion gear
Motorritzel
Pignon moteur

※19Tピニオンは標準の540タイプモーターにのみ使用出来ます。
※Standard motor (included in kit)
※Standard-Motor (im Bausatz enthalten)
※Moteur standard (fourni dans le kit)

●19Tピニオン
19T Pinion gear

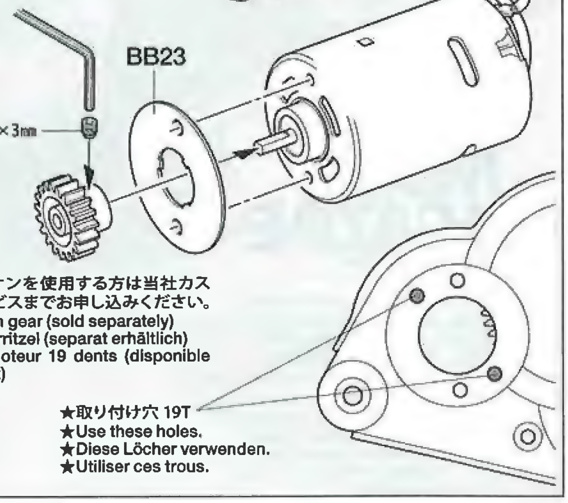

※19Tピニオンを使用する方は当社カスタマーサービスまでお申し込みください。
※19T Pinion gear (sold separately)
※19Z Motorritzel (separat erhältlich)
※Pignon moteur 19 dents (disponible séparément)

★取り付け穴 19T
★Use these holes.
★Diese Löcher verwenden.
★Utiliser ces trous.

リヤタイヤの変更 / Rear wheel
Hinterrad / Roue arrière

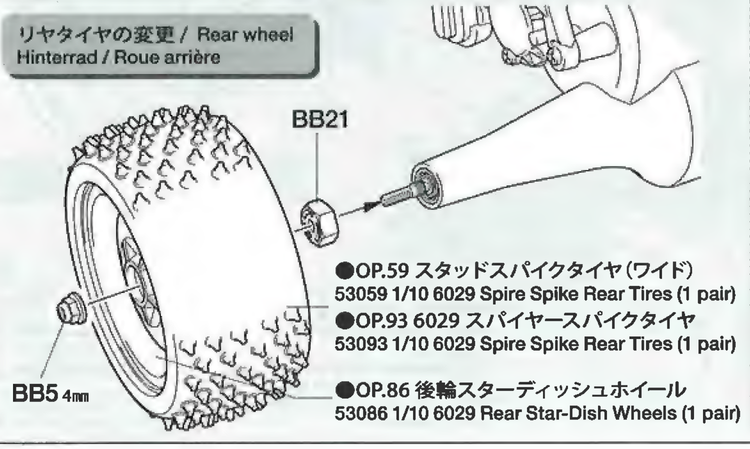

●OP.59 スタッドスパイクタイヤ（ワイド）
53059 1/10 6029 Spire Spike Rear Tires (1 pair)
●OP.93 6029 スパイヤースパイクタイヤ
53093 1/10 6029 Spire Spike Rear Tires (1 pair)
●OP.86 後輪スターディッシュホイール
53086 1/10 6029 Rear Star-Dish Wheels (1 pair)

⚠ オフロード走行上の注意

★連続走行はモーターを傷めます。バッテリー1本分走行させたら、モーターを休ませましょう。
★Avoid continuous running. Allow the motor to cool after each battery run.
★Permanenten Motoreinsatz vermeiden. Den Motor möglichst nach jedem Fahrbetrieb abkühlen lassen.
★Eviter de rouler continuellement. Laisser le moteur refroidir après chaque accu.

★モーターは発熱します。ヤケドなどしないよう取り扱いに注意してください。
★Motor can get very hot and cause burns if touched. Do not touch motor when heated.
★Der Motor kann sehr heiß werden und beim Berühren Verbrennungen verursachen. Den heißen Motor nicht anfassen.
★Le moteur peut devenir très chaud et causer des brûlures si on le touche. Ne pas toucher le moteur après utilisation.

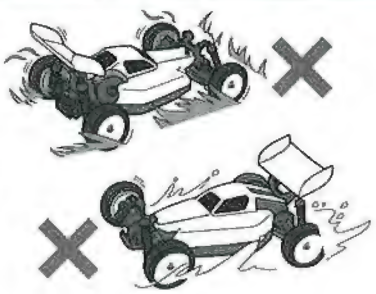

★草むらや泥の中、濡れた路面や海辺などのモーターや車体に負荷がかかる場所での走行は避けてください。万一濡れた場合はメカをはずしてしっかりと水気をふき取り、乾かしてください。
★Avoid running on places that cause motor and chassis overwork, such as through under bush, in muddy or wet condition and beach. If R/C unit, motor or battery gets wet, clean and dry thoroughly in a dry shaded area.

★Fahren Sie nicht an Stellen, wo Motor und Chassis überbeansprucht werden, wie etwa im Unterholz, bei Matsch und Regenwetter oder am Strand. Falls RC-Einheit, Motor oder die Batterien nass geworden sind, alles an einem trockenen, schattigen Platz sorgfältig reinigen und trocknen.
★Eviter les évolutions dans la végétation, sur sol boueux ou dans l'eau, sur du sable... qui risqueraient de causer la surchauffe du moteur et l'endommagement de la transmission. Si le moteur, les accus, le récepteur ou les servos prenaient l'humidité, les nettoyer avec un chiffon et les laisser sécher.

トラブルチェック
TROUBLE SHOOTING
FEHLERSUCHE
RECHERCHE DES PANNES

★おかしいな?と思ったときは、車 (RCカー) を修理に出すまえに、下の表を見てトラブルチェックを行ってください。
★Before sending your R/C model in for repair, check it again using the below diagram.
★Bevor Sie Ihr Modell zur Reparatur einsenden, prüfen Sie es nochmals selbst entsprechend der folgenden Anleitung.
★Avant de renvoyer votre modèle R/C pour une réparation, vérifiez-le à nouveau en suivant ce processus.

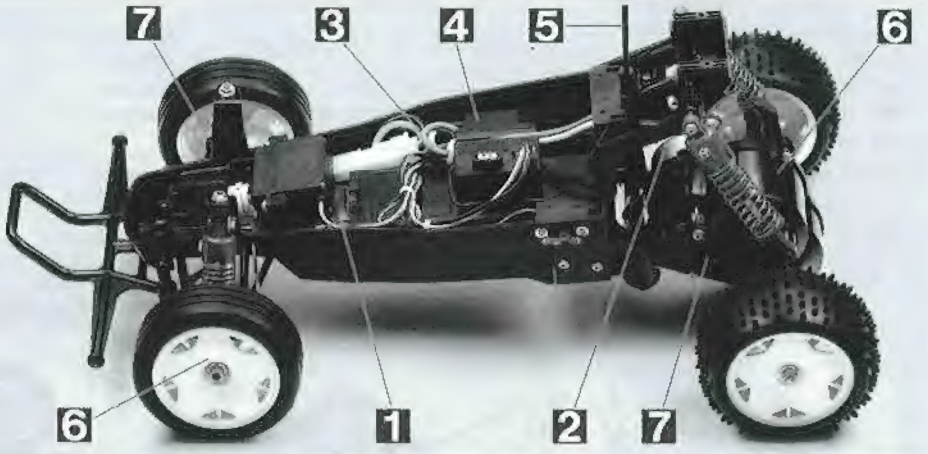

車の異常 PROBLEM PROBLEME	原　因 CAUSE URSACHE	直し方 REMEDY LÖSUNG REMEDE	
車が動かない Model does not move. Modell fährt nicht. Le modèle ne démarre pas.	走行用バッテリーが充電されていますか? Weak or no battery in model. Schwache oder keine Batterien in Auto. Pack de propulsion manquant ou insuffisament chargée.	走行用バッテリーを充電してください。 Install charged battery. Voll aufgeladene Batterien einlegen. Recharger la batterie.	1
	モーターに故障はありませんか? Damaged motor. Motorschaden. Moteur endommagé.	異音や、少しの走行で熱くなるようならモーターを交換してください。 Replace with new motor. Durch neuen Motor ersetzen. Remplacer par un nouveau moteur.	2
	コード類がやぶれてショートしていませんか? Worn or broken wiring. Verschlissene oder gebrochene Kabel. Câblage sectionné ou usé.	コードをしっかり絶縁するか、メーカーに修理を依頼してください。 Splice and insulate wiring completely. Kabel anspleißen und gut isolieren. Vérifier et isoler le câblage.	3
	ESC (エレクトロニックスピードコントローラー) が故障していませんか? Damaged electronic speed controller. Beschädigter Fahrregler. Variateur électronique de vitesse endommagé.	ご使用のメーカーにお問い合わせください。 Ask manufacturer to repair. Erkundigen Sie sich über Reparaturmöglichkeit beim Hersteller. Faites réparer par le S.A.V. du fabricant.	4
思うように走らない No control. Keine Kontrolle. Perte de contrôle.	送信機、受信機のアンテナはのびていますか? Improper antenna on transmitter or model. Sender- oder Empfängerantenne ist nicht ganz herausgezogen. Problème d'antenne émetteur ou récepteur.	送信機、受信機のアンテナをのばしてください。 Fully extend antenna. Antenne vollständig herausziehen. Déployer entièrement l'antenne.	5
	走行用バッテリーや、送信機の電池が少なくなっていませんか? Weak or no batteries in transmitter or model. Schwache oder keine Batterien in Sender oder Auto. Accus manquants ou insuffisamment chargés dans l'émetteur ou le modèle.	走行用バッテリーは充電してください。送信機の電池は新品のものと交換してください。 Install charged or fresh batteries. Legen Sie geladene Akkus oder neue Batterien ein. Installez des accus rechargés ou des piles neuves.	1
	回転部 (ギヤなど) の組み立てがしっかり出来ていますか? Improper assembly of rotating parts. Unachtsamer Einbau drehender Teile. Mauvais assemblage des pièces en rotation.	説明図をよく見て回転部を確認、または組み立て直してください。 Reassemble them correctly referring to the instruction manual. Auseinandernehmen und gemäß Bedienungsanleitung neu zusammenbauen. Réassemblez correctement en vous référant au manuel d'instructions.	6
	可動部がグリスアップされていますか? Improper lubrication on rotating parts. Drehende Teile unzureichend geschmiert. Mauvaise lubrification des pièces en rotation.	可動部にグリスをつけてください。 Apply grease. Fetten. Graisser.	7
	近くで別のRCモデルを操縦していませんか? Another R/C model using same frequency. Ein anderes RC-Modell fährt auf der gleichen Frequenz. Un autre modèle R/C est sur la même fréquence.	場所を変えるか、少し時間をおきます。 Try a different location to operate your model. Das Auto an einem anderen Ort fahren lassen. Essayez un autre endroit pour faire rouler votre modèle R/C.	

1

●まわりに自分とおなじバンド（周波数）のRCモデルを使っている人がいないか確認します。

●Confirm that same frequency is not being used in running area.

●Stellen Sie sicher, dass in Ihrem Fahrbereich nicht jemand die gleiche Frequenz verwendet.

●S'assurer que la fréquence n'est pas déjà utilisée sur l'aire d'évolution.

2

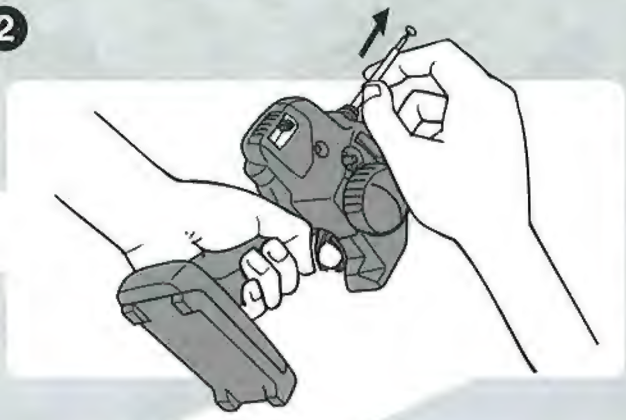

●送信機のアンテナをいっぱいまでのばします。

●Fully extend transmitter antenna.

●Senderantenne ganz ausziehen.

●Déployer complétement l'antenne de l'émetteur.

3

●先に送信機のスイッチをONにし、そのあと車体側のスイッチをONにします。この順番はかならず守ってください。順番をまちがえるとほかの電波の混信により車が急に走り出すことがあります。

●Switch on transmitter first, then switch on R/C car. Make sure to follow this order when turning on R/C car. Performing the wrong procedure may cause trouble with car.

●Zuerst den Sender, dann das RC-Auto einschalten. Achten Sie beim Einschalten Ihres RC-Autos auf diese Reihenfolge. Bei fehlerhaftem Vorgehen kann es Probleme mit dem Auto geben.

●Mettre en marche l'émetteur en premier, puis la voiture R/C. Toujours procéder dans cet ordre : dans l'ordre inverse, il y a risque de perte de contrôle du modèle.

4

●走らせるまえに車を台の上などに乗せ、各部の動きをチェックします。また、タイヤの回転が止まらないときはスロットルトリムで調整をします。

●Put R/C car on box or some type of stand and check if it works fine. If tire rotating does not stop, adjust throttle trim.

●Das RC-Auto zur Überprüfung der richtigen Funktion auf eine Schachtel oder eine Art Ständer stellen. Falls die Räder sich weiterdrehen, die Gastrim nachstellen.

●Poser la voiture R/C sur un support permettant la libre rotation des roues. Si les roues tournent avec la gâchette au neutre, régler le trim des gaz.

5

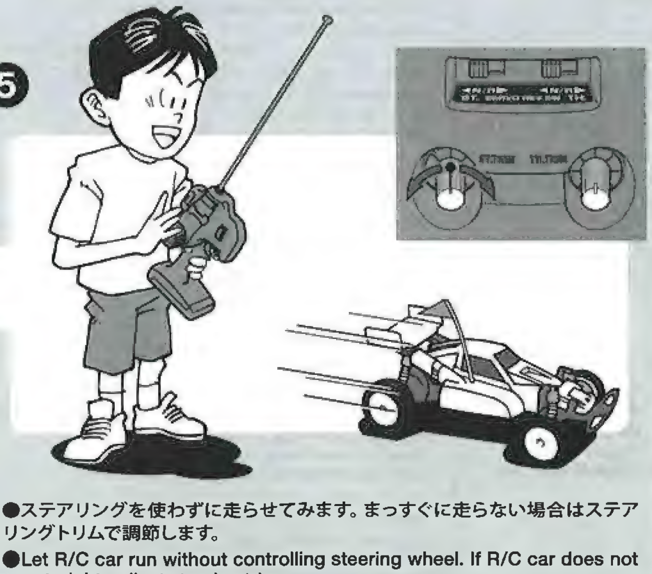

●ステアリングを使わずに走らせてみます。まっすぐに走らない場合はステアリングトリムで調節します。

●Let R/C car run without controlling steering wheel. If R/C car does not run straight, adjust steering trim.

●Lassen Sie das Auto ohne Betätigung des Lenkrads fahren. Falls das RC-Auto nicht geradeaus fährt, die Lenkungstrim nachstellen.

●Faire rouler la voiture sans agir sur le volant. Si la voiture tire à gauche ou à droite, agir sur le trim de direction.

6

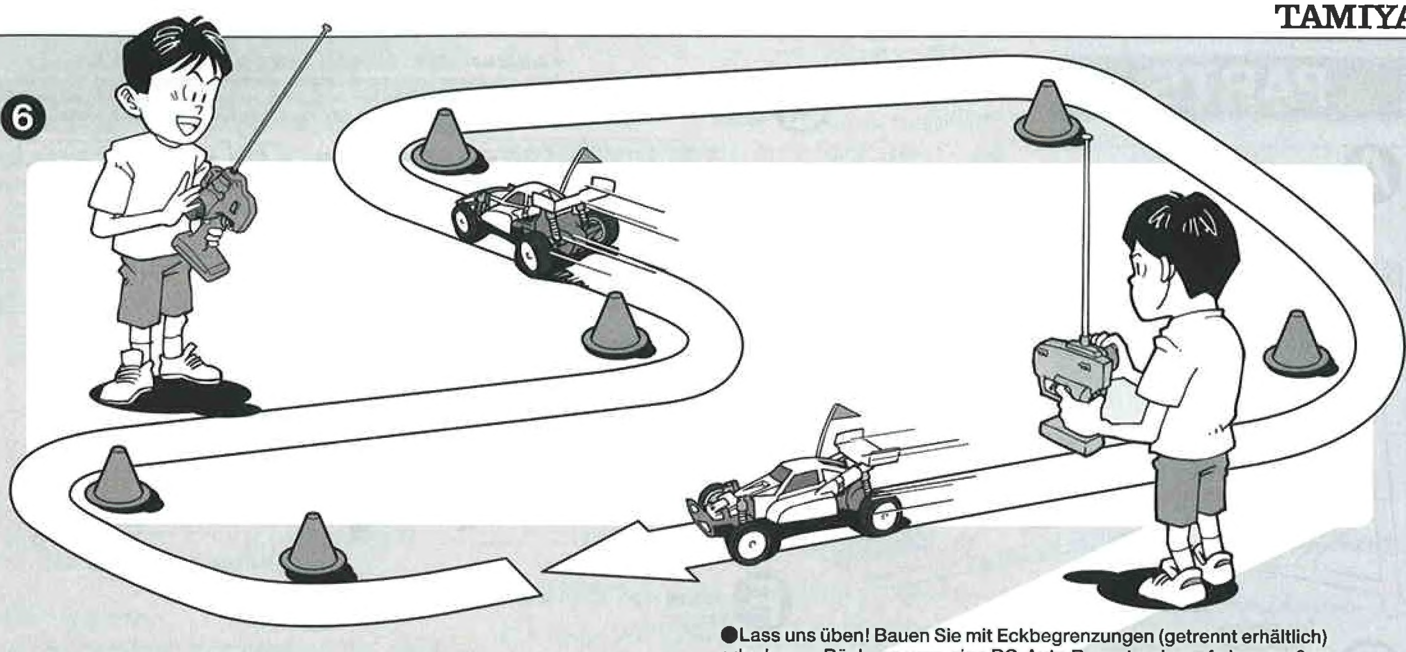

●それでは走らせてみましょう。ひろく安全な場所にコーナーパイロン（別売）や空きカンをならべてコースをつくります。"ストレート部分では速く、コーナー部分ではゆっくりと"が操縦の基本です。また、バンドがちがえば、大勢の友達とレースが出来ます。

●Let's practice! Make R/C car circuit at a wide and safe location using corner pylons (separately available), empty cans or such. Running fast at straight section and slow down at curved section is a basic speed-control technique useful when driving R/C car. Use of separately available crystal sets allows you to organize racing in group.

●Lass uns üben! Bauen Sie mit Eckbegrenzungen (getrennt erhältlich) oder leeren Büchsen usw. eine RC-Auto Rennstrecke auf einer großen und freien Stelle. Auf Geraden schnell fahren und in den Kurven abbremsen ist die grundlegende Steuer-Technik beim Fahren mit einem RC-Auto. Die Verwendung von getrennt erhältlichen Quarz-Sätzen ermöglicht es, in einer Gruppe Rennen zu fahren.

●Entraînons-nous! Tracez un circuit sur un vaste espace dégagé au moyen de cônes de balisage Tamiya (disponibles séparément), de boîtes de conserve vides ou de cannettes de boissons. Rouler aussi vite que possible dans les lignes droites et ralentir avant de prendre les virages est la technique de base pour piloter une voiture R/C. L'utilisation de quartz de fréquences différentes vous permet d'organiser des courses entre amis.

7

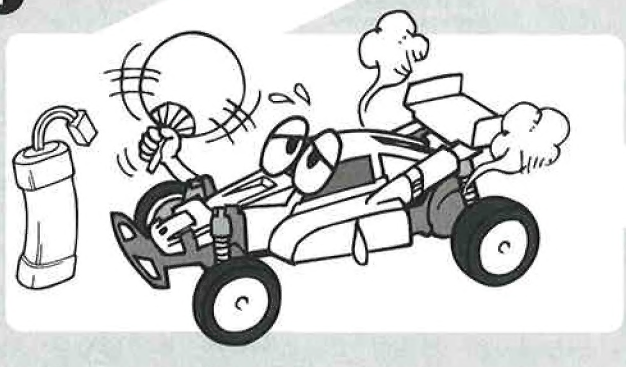

●連続走行はモーターやESCに負担をかけます。バッテリー1本分走行させたらモーターを休ませてください。

●Avoid continuous running. Allow the motor to cool after each battery run.

●Permanenten Motoreinsatz vermeiden. Den Motor möglichst nach jedem Fahrbetrieb abkühlen lassen.

●Eviter de rouler continuellement. Laisser le moteur refroidir après chaque accu.

8

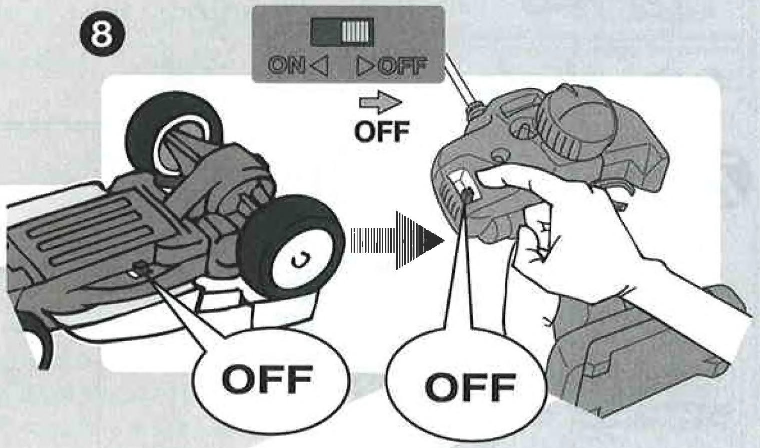

●走行を終わらせるときはかならず走らせるときの逆の順番でスイッチを切っていきます。

●Reverse sequence to shut down after running.

●Zum Abschalten nach der Fahrt umgekehrte Reihenfolge einhalten.

●Eteindre dans l'ordre inverse.

9

●走らせたあとはかならずバッテリーをはずしておきましょう。

●Make sure to disconnect/remove all batteries.

●Die Batterien herausnehmen bzw. abklemmen.

●Impérativement déconnecter et sortir le pack d'accus.

10

●車のヨゴレをふきとり、きれいにしまっておきましょう。

●Clean R/C car after use.

●Das RC-Auto nach der Fahrt säubern.

●Nettoyer la voiture R/C après utilisation.

PARTS

★製品改良のためキットは予告なく仕様を変更することがあります。
★Specifications are subject to change without notice.
★Technische Daten können im Zuge ohne Ankündigung verändert werden.
★Caractéristiques pouvant être modifiées sans information préalable.

A PARTS ×1
0005340

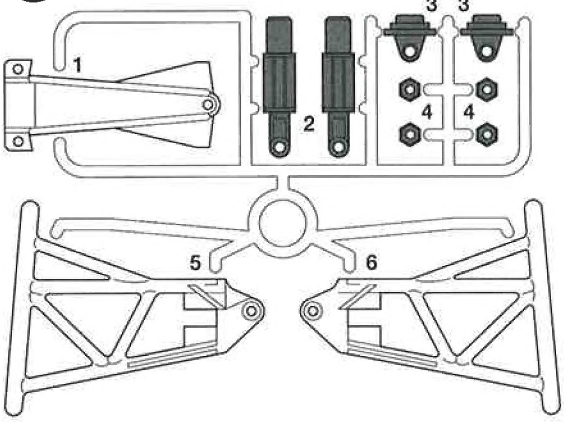

C PARTS ×1
0005341

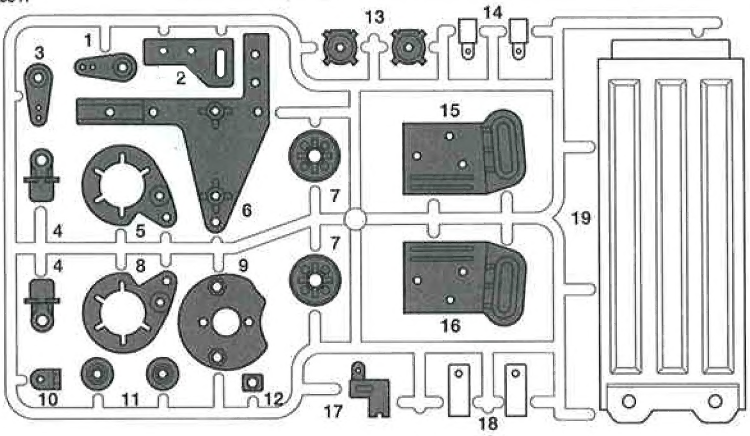

F PARTS ×2
9335238

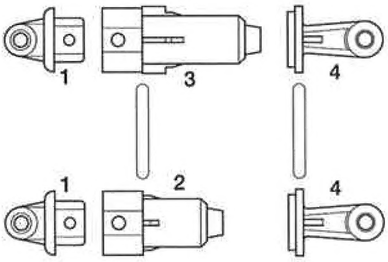

P PARTS ×1
0115065

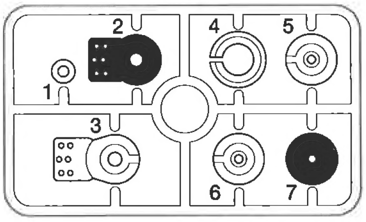

D PARTS ×1
9005919

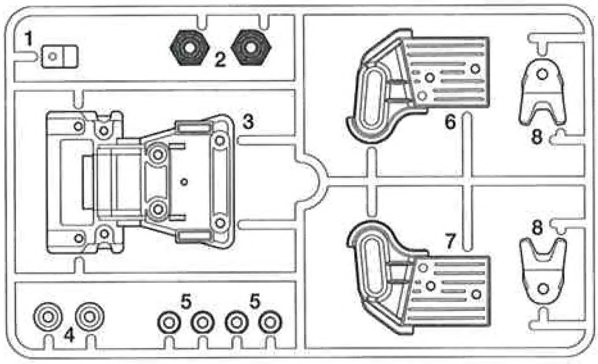

ギヤケースL・・・・・・・・・・・・×1
Left gear case 9335235
Linkes Getriebegehäuse
Demi-carter gauche

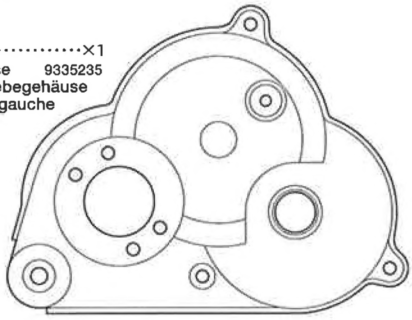

Z PARTS ×1
0225033

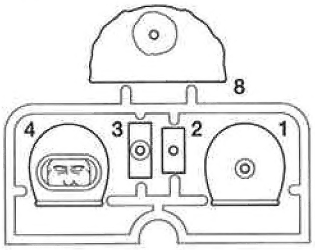

H PARTS ×1
9005920

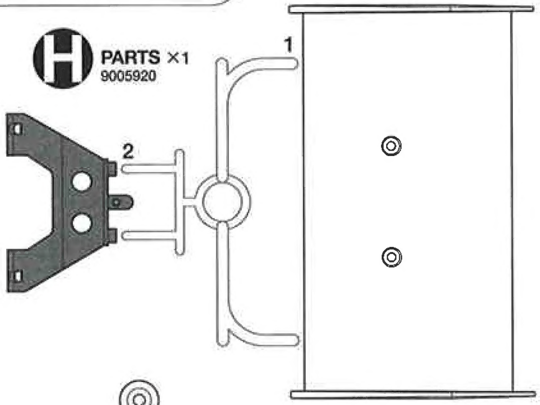

ギヤケースR・・・・・・・・・・・・×1
Right gear case 9335235
Rechtes Getriebegehäuse
Demi-carter droit

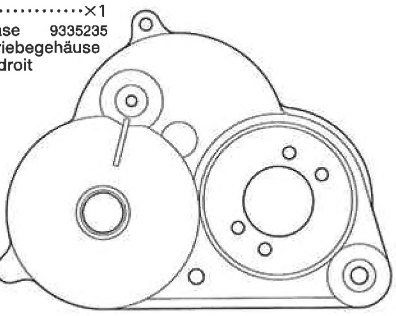

バンパー・・・・・・×1
Bumper 0445007
Stoßfänger
Pare-chocs

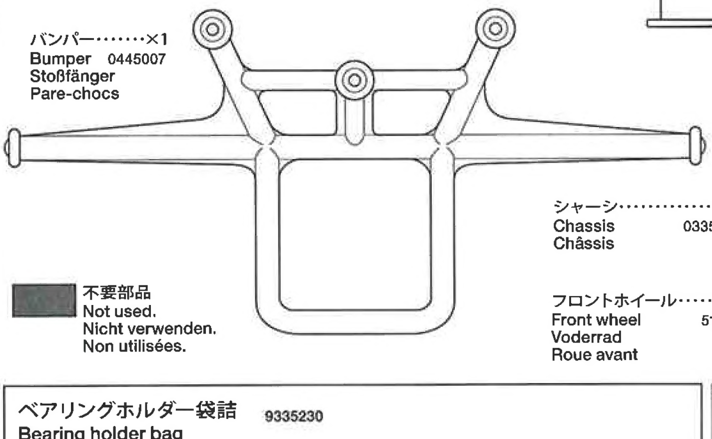

ボディ・・・・・・・・・・・・・・・・×1
Body 9335528
Karosserie
Carrosserie

不要部品
Not used.
Nicht verwenden.
Non utilisées.

シャーシ・・・・・・・・・・・・・×1
Chassis 0335092
Châssis

モーター・・・・・・・・・・・・・・×1
Motor 53689
Moteur

ステッカー・・・・・・・・・・・×1
Sticker 9495557
Aufkleber
Autocollant

アンテナパイプ・・・・・・・×1
Antenna pipe 6095010
Antennenrohr
Gaine d'antenne

フロントホイール・・・・・・×2
Front wheel 51205
Voderrad
Roue avant

リヤホイール・・・・・・・・・・×2
Rear wheel 51206
Hinterrad
Roue arrière

フロントタイヤ・・・・・・・・×2
Front tire 51207
Voder Reifen
Pneu avant

リヤタイヤ・・・・・・・・・・・・・×2
Rear tire 9805537
Hinter Reifen
Pneu arrière

ベアリングホルダー袋詰 9335230
Bearing holder bag
Lager-Halterungs-Beutel
Sachet de Cale de paliers

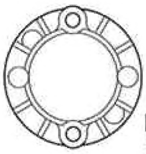

BH1 ×1
ピニオンギヤカバー
Pinion gear cover
Ritzel-Abdeckung
Couvercle de pignonnerie

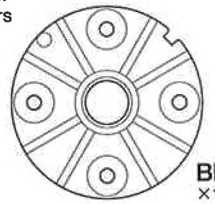

BH2 ×1
ベアリングホルダーR
Bearing holder R
Lager-Halterung R
Cale de palier D

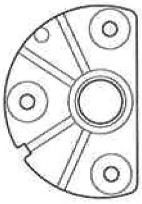

BH3 ×1
ベアリングホルダーL
Bearing holder L
Lager-Halterung L
Cale de palier G

ギヤ袋詰 9335232
Gear bag
Zahnräder-Beutel
Sachet de pignonerie

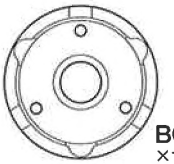

BG1 ×1
デフケース
Differential cover
Differential-Abdeckung
Couvercle de différential

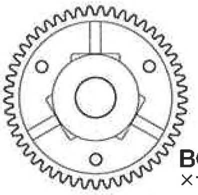

BG2 ×1
デフスパーギヤ
Differential spur gear
Differentialrad
Couronne de différentiel

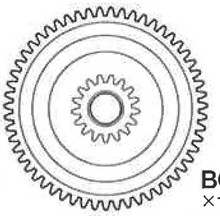

BG3 ×1
カウンターギヤ
Counter gear
Vorgelege-Rad
Pignon intermédiaire

PARTS

★金具部品は少し多めに入っています。予備として使ってください。
★Extra screws and nuts are included. Use them as spares.
★Es liegen zusätzliche Schrauben und -muttern bei. Als Ersatzteile verwenden.
★Des vis et des écrous supplémentaires sont inclus. Les utiliser comme pièces de rechange.

A ❶~❾

9400800

BA1 ×1 50575 — 2.6×10mmタッピングビス / Tapping screw / Schneidschraube / Vis taraudeuse

BA2 ×7 9805754 — 3×8mmタッピングビス / Tapping screw / Schneidschraube / Vis taraudeuse

BA3 ×5 50577 — 3×10mmタッピングビス / Tapping screw / Schneidschraube / Vis taraudeuse

BA4 ×8 9805629 — 3×12mmタッピングビス / Tapping screw / Schneidschraube / Vis taraudeuse

BA5 ×2 9443023 — 2×6mm丸ビス / Screw / Schraube / Vis

BA6 ×1 — 2.6×10mmバインドビス / Screw / Schraube / Vis

BA7 ×3 9804159 — 3×10mm丸ビス / Screw / Schraube / Vis

BA8 ×2 9805898 — 3×12mm丸ビス / Screw / Schraube / Vis

BA9 ×2 9805895 — 3×20mm丸ビス / Screw / Schraube / Vis

BA10 ×4 9805897 — 3mmフランジナット / Flange nut / Kragenmutter / Ecrou à flasque

BA11 ×2 9805758 — 2mmワッシャー / Washer / Beilagscheibe / Rondelle

BA12 ×4 50586 — 3mmワッシャー / Washer / Beilagscheibe / Rondelle

BA13 ×2 50590 — 4mmピローボール / Ball connector / Kugelkopf / Connecteur à rotule

BA14 ×4 — 4×6mmパイプ / Tube / Rohr / Tuyau

BA15 ×2 9805307 — スプリングマウント / Spring mount / Feder-Halterung / Support de ressort

BA16 ×2 50633 — 4mmアジャスター / Adjuster / Einstellstück / Chape à rotule

両面テープ（黒）……………×1
Double-sided tape (black) 50171
Doppelklebeband (schwarz)
Adhésif double face (noir)

BA17 ×2 9805755 — 3×22mmスクリューピン / Screw pin / Schraubzapfen / Cheville à vis

BA18 ×2 9808202 — フロントダンパーシャフト / Front damper shaft / Vordere Kolbenstange / Axe de piston avant

BA19 ×2 9808201 — コイルスプリング / Coil spring / Feder / Ressort hélicoïdal

BA20 ×1 5315003 — 75mmアジャスターロッド / Adjuster rod / Zugstange / Barre d'accouplement

BA21 ×1 5315011 — 59mmアジャスターロッド / Adjuster rod / Zugstange / Barre d'accouplement

BA22 ×2 0445128 — アップライト / Upright / Achsschenkel / Fusée

十字レンチ……×1
Box wrench 50038
Steckschlüssel
Clé à tube

グリス………×1
Grease 87025
Fett
Graisse

ナイロンバンド……×2
Nylon band 50595
Nylonband
Collier en nylon

B ⓾~㉒

9400799

BB1 ×3 9805911 — 2.6×8mmバインドタッピングビス / Tapping screw / Schneidschraube / Vis taraudeuse

BA2 ×2 9805754 — 3×8mmタッピングビス / Tapping screw / Schneidschraube / Vis taraudeuse

BA3 ×7 50577 — 3×10mmタッピングビス / Tapping screw / Schneidschraube / Vis taraudeuse

BA4 ×7 9805629 — 3×12mmタッピングビス / Tapping screw / Schneidschraube / Vis taraudeuse

BB2 ×2 50582 — 3×14mm段付タッピングビス / Step screw / Paßschraube / Vis décolletée

BB3 ×2 9804162 — 3×20mm段付タッピングビス / Step screw / Paßschraube / Vis décolletée

BB4 ×2 9805620 — 3×25mm丸ビス / Screw / Schraube / Vis

BB5 ×4 9805557 — 4mmフランジロックナット / Flange lock nut / Sicherungsmutter / Ecrou nylstop à flasque

BB6 ×2 9805759 — 5mmワッシャー / Washer / Beilagscheibe / Rondelle

BB7 ×2 2300010 — 9mmワッシャー / Washer / Beilagscheibe / Rondelle

BB8 ×1 50576 — 3×3mmイモネジ / Grub screw / Madenschraube / Vis pointeau

BB9 ×2 50380 — 4mmEリング / E-ring / Circlip

BB10 ×1 9805185 — 850メタル / Metal bearing / Metall-Lager / Palier en métal

BB11 ×9 0555015 — 1150プラベアリング / Plastic bearing / Plastik-Lager / Palier en plastique

BB12 ×3 50602 — ベベルギヤ（小） / Small bevel gear / Kegelrad klein / Petit pignon conique

BB13 ×2 50602 — ベベルギヤ（大） / Large bevel gear / Kegelrad groß / Grand pignon conique

BB14 ×1 50602 — ベベルシャフト / Star shaft / Stern-Achse / Support de satellite

BB15 ×2 3455384 — ドライブシャフト / Drive shaft / Antriebswelle / Essieu

BB16 ×1 3555057 — 4×95mmシャフト / Shaft / Achse / Axe

BB17 ×1 3485042 — カウンターシャフト / Counter shaft / Vorgelegewelle / Axe de pignon intermédiaire

BB18 ×2 9808203 — リヤダンパーシャフト / Rear damper shaft / Hintere Kolbenstange / Axe de piston arrière

BA19 ×2 9808201 — コイルスプリング / Coil spring / Feder / Ressort hélicoïdal

BB19 ×1 3515005 — 17Tピニオンギヤ / 17T Pinion gear / 17Z Motorritzel / Pignon moteur 17 dents

BB20 ×2 9805304 — アクスルスプリング / Axle spring / Hinterachsfeder / Ressort d'axe

BB21 ×2 9805337 — ホイールハブ / Wheel hub / Radnabe / Moyeu de roue

BB22 ×2 50197 — スナップピン / Snap pin / Federstift / Epingle métallique

BB23 ×1 4305125 — モータープレート / Motor plate / Motor-Platte / Plaquette-moteur

六角棒レンチ……×1
Hex wrench 50038
Imbusschlüssel
Clé Allen

ボディ金具袋詰 9400801
Body metal parts bag
Karosserie-Metallteile-beutel
Sachet de pièces métalliques de carrosserie

BA2 ×3 9805754 — 3×8mmタッピングビス / Tapping screw / Schneidschraube / Vis taraudeuse

BA3 ×5 50577 — 3×10mmタッピングビス / Tapping screw / Schneidschraube / Vis taraudeuse

BC1 ×1 — アンテナキャップ / Antenna cap / Antennenkappe / Capuchon d'antenne

RISING FIGHTER

●走らせない時はバッテリーを
必ずはずしておきましょう。

AFTER MARKET SERVICE CARD
When purchasing Tamiya replacement parts, please take or send this form to your local Tamiya dealer so that the parts required can be correctly identified and supplied. Please note that specifications, availability and price are subject to change without notice.

KUNDENNACHBETREUUNGS-KARTE
Wenn Sie TAMIYA-Ersatzteile kaufen möchten, nehmen Sie bitte zur Unterstützung dieses Formular mit zu Ihrem örtlichen Fachhändler. Bezüglich der Angaben, der Lagerhaltung der Artikel und der Preise sind Änderungen vorbehalten.

SERVICE APRES-VENTE
LISTE DE PIECES DETACHEES
Afin de vous permettre de vous procurer des pièces de rechange Tamiya, amenez cette liste à votre point de vente Tamiya qui ne manquera pas de vous renseigner. Veuillez noter que les caractéristiques, disponibilité et prix peuvent changer sans avis préalable.

PARTS CODE
9335528 Body
0335092 Chassis
9335235 Gear Case (Left & Right)
0005340 A Parts (A1-A6)
0005341 C Parts (C1-C19)
9005919 D Parts (D1-D8)
9335238 F Parts (F1-F4, 2 pcs.)
9005920 H Parts (H1 & H2)
0115065 P Parts (P1-P7)
0225033 Z Parts (Z1-Z4, Z8)
0445007 Bumper
9335232 Gear Bag
  Diff. Cover (BG1) x1 Diff. Spur Gear (BG2) x1
  Counter Gear (BG3) x1
9335230 Bearing Holder Bag
  Pinion Gear Cover (BH1) x1 Bearing Holder R (BH2) x1
  Bearing Holder L (BH3) x1
51205 2WD Off-Road Astral Dish Front Wheels (60/19) (2 pcs.)
51206 2WD Off-Road Astral Dish Rear Wheels (60/29) (2 pcs.)
51207 2WD Off-Road Wide Grooved Front Tires (60/19) (2 pcs.)
9805537 Rear Tires (2 pcs.)
9400800 Metal Parts Bag A
9400799 Metal Parts Bag B
9400801 Metal Parts Bag (for Body)
50575 2.6x10mm Tapping Screw (BA1 x5)
9805754 3x8mm Tapping Screw (BA2 x10)
50577 3x10mm Tapping Screw (BA3 x10)
9805629 3x12mm Tapping Screw (BA4 x4)
9443023 2x6mm Screw (BA5 x2)
9804159 3x10mm Screw (BA7 x10)
9805898 3x12mm Screw (BA8 x10)
9805895 3x20mm Screw (BA9 x10)
9805897 3mm Flange Nut (BA10 x10)
9805758 2mm Washer (BA11 x5)
50586 3mm Washer (BA12 x15)
50590 4mm Ball Connector (BA13 x5)
9805307 Spring Mount (BA15 x2)
50633 4mm Adjuster (BA16 x6)
9805755 3x22mm Screw Pin (BA17 x4)
9808202 Front Damper Shaft (BA18 x2)
9808201 *1 Coil Spring (BA19 x2)
5315003 75mm Adjuster Rod (BA20 x1)
5315011 59mm Adjuster Rod (BA21 x1)
0445128 *1 Upright (BA22 x1)
9805911 2.6x8mm Tapping Screw (BB1 x10)
50582 3x14mm Step Screw (BB2 x5)
9804162 3x20mm Step Screw (BB3 x10)
9805620 3x25mm Screw (BB4 x2)
9805557 4mm Flange Lock Nut (BB5 x4)
9805759 5mm Washer (BB6 x5)
50602 Diff. Bevel Gear Set
  9mm Washer (BB7) x2 Small Bevel Gear (BB12) x3
  Large Bevel Gear (BB13) x2 Star Shaft (BB14) x1
2300010 *1 9mm Washer (BB7 x1)
50576 3mm Grub Screw (BB8 x10)
50038 Tool Set (Box Wrench, Hex Wrench, BB8 x4)
50380 E-ring Set (BB9 x7...etc.)
9805185 850 Metal Bearing (BB10 x2)
0555015 1150 Plastic Bearing (BB11 x10)
3455384 *1 Drive Shaft (BB15 x1)
3555057 4x95mm Shaft (BB16)
3485042 Counter Shaft (BB17)
9808203 Rear Damper Shaft (BB18 x2)
3515005 17T Pinion Gear (BB19)
9805304 Axle Spring (BB20 x2)
9805337 Wheel Hub (BB21 x2)
50197 Snap Pin Set (BB22 x5...etc.)
4305125 Motor Plate (BB23)
50171 Heat Resistant Double-Sided Tape
50595 Nylon Band w/Metal Hook (10 pcs.)
87025 Ceramic Grease
53689 540-J Motor
45029 ESC TEU-101BK
  Instructions x1 ESC (TEU-101BK) x1
6095010 Antenna Pipe (30cm)
9495557 Sticker
1050758 Instructions

*1 Requires 2 sets for one car.

TAMIYA SPARE PARTS & HOP-UP OPTIONS
Tamiya offers Spare Parts & Hop-Up Options for improved performance at the track. Visit your local Tamiya dealer for assistance. Please note that specifications, availability and price are subject to change without notice.

TAMIYA ERSATZTEILE & HOP-UP-TEILE
Für bessere Fahrleistung auf der Piste bietet TAMIYA Ersatzteile und Hop-Up-Teile an. Besuchen Sie Ihren örtlichen Fachhändler, er wird Ihnen helfen. Bezüglich der Angaben, der Lagerhaltung der Artikel und der Preise sind Änderungen vorbehalten.

PIECES DETACHEES ET OPTIONNELLES
Tamiya propose des pièces détachées et optionelles pour améliorer les performances sur la piste. Rendez-vous chez votre détaillant habituel pour tous renseignements. Veuillez noter que les caractéristiques, disponibilités et prix peuvent changer sans avis préalable.

ITEM No.
53008 1150 Sealed Ball Bearing Set (4 pcs.)
53012 3x10mm Titanium Round Head Screw (10 pcs.)
53015 3x8mm Titanium Tapping Screw (10 pcs.)
53016 3x12mm Titanium Tapping Screw (10 pcs.)
53024 4mm Aluminum Flange Lock Nut (10 pcs.)
53029 1150 Sealed Ball Bearing Set (2 pcs.)
53030 850 Sealed Ball Bearing Set (4 pcs.)
53068 RS-540 Sport-Tuned Motor
53095 3x10mm Titanium Tapping Screw (10 pcs.)
53132 R/C Fluorescent Color Antenna Pipes (4 pcs.)
53159 4mm Anodized Aluminum Flange Lock Nuts (Blue)
53160 4mm Anodized Aluminum Flange Lock Nuts (Red)
53161 4mm Anodized Aluminum Flange Lock Nuts (Gold)
53162 4mm Anodized Aluminum Flange Lock Nuts (Black)
53621 Color Nylon Band (Blue, 10 pcs.)
53622 Color Nylon Band (Purple, 10 pcs.)
53623 Color Nylon Band (Pink, 10 pcs.)
53624 Color Nylon Band (Gold, 10 pcs.)
53779 GT-Tuned Motor (25T)
53929 Dirt-Tuned Motor (27T)
53983 Lightly-Tuned Motor (28T)

部品請求について

For use in Japan only!

★部品をなくしたり、こわした方は、このステッカーが貼られたカスタマーサービス取次店でご注文いただけます。また、当社カスタマーサービスに直接ご注文する場合は、右記の方法でご注文することができます。詳しくは当社カスタマーサービスまでお問い合わせください。

①《郵便振替のご利用法》
郵便局の払込用紙の通信欄に下のカードを参考にITEM番号、スケール、製品名、部品名、部品コード、数量を必ずご記入ください。振込人住所欄にはお電話番号もお書きいただき、口座番号・00810-9-1118、加入者名・(株) タミヤでお振込ください。

②《代金引換のご利用法》
パーツ代金に加えて代引き手数料 (315円) をご負担いただければ、電話またはホームページより代金引換によるご注文をお受けいたします。

③《タミヤカードのご利用法》
タミヤカードをご利用の場合、代金はご指定金融機関の口座引き落としとなります。ご注文は電話またはホームページよりお受けいたします。

《住所》 〒422-8610 静岡市駿河区恩田原3-7
株式会社タミヤ カスタマーサービス係
《お問い合わせ電話番号》 静岡 **054-283-0003**
東京 **03-3899-3765** (静岡へ自動転送)
営業時間/平日▶8:00~20:00 土、日、祝日▶8:00~17:00
《カスタマーサービスアドレス》
http://tamiya.com/japan/customer/cs_top.htm

TAMIYA

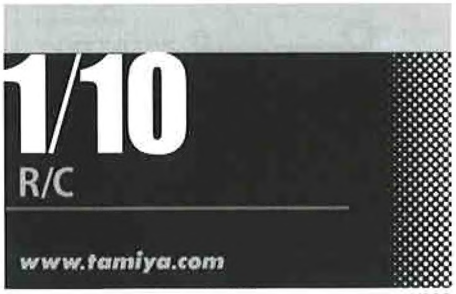

1/10RC ライジングファイター

ITEM 58416

★価格は予告なく変更となる場合があります。

部品名	価格	部品コード
ボディ	1,600円	9335528
シャーシ	1,020円	0335092
ギヤケースL・R	650円	9335235
Aパーツ	620円	0005340
Cパーツ	720円	0005341
Dパーツ	730円	9005919
Fパーツ(2個)	350円	9335238
Hパーツ	670円	9005920
Pパーツ	320円	0115065
Zパーツ	320円	0225033
バンパー	470円	0445007
ベアリングホルダー袋詰	380円	9335230
ギヤ袋詰	360円	9335232
リヤタイヤ(2本)	700円	9805537
袋詰A	1,200円	9400800
アップライト(1個)	220円	0445128
コイルスプリング(2本)	330円	9808201
フロントダンパーシャフト(2本)	240円	9808202
スプリングマウント(2個)	220円	9805307
75㎜アジャスターロッド(1本)	250円	5315003
59㎜アジャスターロッド(1本)	250円	5315011
3×22㎜スクリューピン(4本)	180円	9805755
3×20㎜丸ビス(10本)	210円	9805895
3×12㎜タッピングビス(4本)	170円	9805629
3×12㎜丸ビス(10本)	210円	9805898
3×10㎜丸ビス(10本)	220円	9804159
3×8㎜タッピングビス(10本)	180円	9805754
2×6㎜丸ビス(2本)	150円	9443023
3㎜フランジナット(10個)	210円	9805897
2㎜ワッシャー(5個)	200円	9805758
袋詰B	1,500円	9400799
19Tピニオンギヤ	220円	3515007
17Tピニオンギヤ	220円	3515005
モータープレート	120円	4305125
カウンターシャフト	120円	3485042
ドライブシャフト(1本)	270円	3455384
リヤダンパーシャフト(2本)	240円	9808203
アクスルスプリング(2本)	180円	9805304
ホイールハブ(2個)	220円	9805337
1150プラベアリング(10個)	270円	0555015
850メタル(2個)	120円	9805185
4×95㎜シャフト(1本)	220円	3555057
3×25㎜丸ビス(2本)	160円	9805620
3×20㎜段付タッピングビス(10本)	250円	9804162
2.6×8㎜バインドタッピングビス(10本)	260円	9805911
9㎜ワッシャー(1個)	120円	2300010
5㎜ワッシャー(5個)	210円	9805759
4㎜フランジロックナット(4個)	180円	9805557
ボディ金具袋詰	260円	9400801
アンテナパイプ(黒・30㎝)	270円	6095010
ステッカー	700円	9495557
説明図	600円	1050758

この他にも修理や整備のためのRCスペアパーツが発売されています。お近くの模型店店頭、または当社カスタマーサービスでお買い求め下さい。

部品名	価格	送料	部品コード
モーター	1,200円	240円	OP.689
フロントホイール(2本)	500円	240円	SP.1205
リヤホイール(2本)	550円	240円	SP.1206
フロントタイヤ(2本)	600円	240円	SP.1207
十字レンチ、六角棒レンチ、3×3㎜イモネジ(4個)	200円	120円	SP.38
耐熱両面テープ	300円	120円	SP.171
スナップピン大(10個)、小(5個)	200円	90円	SP.197
4㎜Eリング(7個)	100円	90円	SP.380
2.6×10㎜タッピングビス(5本)	100円	80円	SP.575
3×3㎜イモネジ(10個)	200円	80円	SP.576
3×10㎜タッピングビス(10本)	100円	80円	SP.577
3×14㎜段付タッピングビス(5本)	100円	80円	SP.582
3㎜ワッシャー(15個)	100円	80円	SP.586
4㎜ピローボール(5個)	150円	80円	SP.590
ナイロンバンド(10本)	150円	80円	SP.595
ベベルギヤ大(2個)、小(3個)、ベベルシャフト(1個)	300円	90円	SP.602
4㎜アジャスター(6個)	150円	90円	SP.633
セラミックグリス	400円	140円	87025

《送料について》送料が表示されている部品は、送料が別に必要です。部品を2個以上ご注文の場合、最も高い送料 (1個分) だけで結構です。部品の合計が5,000円を超える場合、送料はサービスとなります。